REKLAMA
BLATY KAMIENNE Z GRANITU I MARMURU
Dokładność w najmniejszym szczególe...
GRANMAL Zakład Kamieniarski w miejscowości Łyski Tel. 793 - 568 - 127

Gazeta
W CHOROSZCZY
ISSN 1507-3467
luty 2015, nr 146, cena: 0 zł
gazeta.choroszcz.pl

Edukacja. Szkoły podstawowe w Złotorii i w Kruszewie od nowego roku szkolnego 2015/16 mogą stać się filiami Szkoły Podstawowej w Choroszczy. Zmiany te, choć wywołują wiele emocji, nie są skierowane ani przeciwko rodzicom, ani nauczycielom, a tym bardziej uczniom. Wręcz odwrotnie: uczniowie tylko na tym skorzystają. Połączenie szkół nie oznacza bowiem ich likwidacji.

Połączenie szkół to nie ich likwidacja

Urząd Miejski
w Choroszczy

Jeżeli dojdzie do zapowiadanych przez radnych Gminy Choroszcz zmian organizacyjnych w szkołach podstawowych w Złotorii i w Kruszewie, pozostaną one w swoich dotychczasowych budynkach. Nikt nie chce ich likwidować, ani przenosić. Dzieci więc nie będą musiały dojeżdżać do Choroszczy – nadal będą się uczyć w swoich dotychczasowych budynkach i klasach, do których są przyzwyczajone. Będą także przebywać ze swoimi nauczycielami. Zmiany nie są bowiem planowane z zamiarem, by kogokolwiek zwalniać. Nie są planowane także, by umniejszyć wkład wielu pokoleń w budowanie tych wspaniałych historycznych obiektów, czy niszczyć ich tożsamość. Połączenie szkół ma charakter zmiany systemowej, czysto organizacyjnej i ma jedynie usprawnić funkcjonowanie systemu oświaty w gminie.

Co zyskają szkoły? Bardzo wiele. Przede wszystkim dzieci będą miały zapewnioną lepszą opiekę pedagogiczno-psychologiczną, zajęcia uzyskają większą płynność – poprzez usprawnioną realizacją ewentualnych zastępstw nauczycieli. Na zmianach skorzystają także nauczyciele, którzy w nowym systemie będą mogli uzupełniać swojej etaty w kilku placówkach, a nie – jak dotąd – zawierać odrębne umowy z kilkoma podmiotami. Jest to ważne, zwłaszcza w obecnej – trudnej sytuacji oświaty w Polsce. Nie bez znaczenia jest też kwestia finansowa: obecnie roczny koszt nauki przypadający na jednego ucznia w szkole w Kruszewie to 18 tys. zł, w Złotorii – 15 tys. zł, zaś w Choroszczy – 7 tys. zł. Ekonomia, choć istotna, nie jest jednak w tej sytuacji najważniejsza. Najważniejsza jest nauka i sprawne, nowoczesne, oparte na najwyższych standardach zarządzanie szkołami w gminie. Jako filie SP w Choroszczy, szkoły w Złotorii i w Kruszewie będą mogły korzystać z nowoczesnej, doskonale wyposażonej bazy dydaktycznej i sportowej szkoły w Choroszczy, a dzieci będą uczyć się dalej na wyrównanym, jak najwyższym poziomie. Przechodząc niejako pod opiekę SP w Choroszczy, szkoły zyskają na lepszej organizacji: poprawie ulegnie kwestia dowozów dzieci (uzgodnienia przewoźnika z jednym, a nie kilkoma dyrektorami jest łatwiejsza i będzie skuteczniej prowadzona), w nowej sytuacji poprawi się także nadzór dydaktyczny nad szkołami, co z pewnością przyczyni się do podniesienia poziomu nauczania. A na tym nam wszystkim szczególnie zależy.

Szkoły w Złotorii i Kruszewie pozostają więc w swoich dotychczasowych historycznych miejscach, ze swoim wspaniałym dorobkiem. Zmienić się może jedynie organizacja ich działania.

Choroszcz

Urzędy w Choroszczy dłużej otwarte dla mieszkańców

Decyzją Burmistrza Choroszczy, Roberta Wardzińskiego, od 19 stycznia b.r. Urząd Miejski w Choroszczy oraz Miejsko-Gminny Ośrodek Pomocy Społecznej w Choroszczy pracują dłużej: są otwarte w każdy poniedziałek w godz. 7.30-18.00.

Wydłużone godziny pracy urzędów zostały wprowadzone z myślą o ułatwieniu mieszkańcom, a także podmiotom działającym na terenie miasta i gminy dostępu do ważnych instytucji w Choroszczy. Dzięki temu wszyscy mieszkańcy miasta i gminy mają możliwość załatwienia wszelkich ważnych spraw w tych instytucjach, bez konieczności zwalania się z pracy. Pomysł spodobał się mieszkańcom – są zadowoleni z tego, że urzędnicy wychodzą im naprzeciw i uwzględniają ich potrzeby. **(um)**

Europa

Choroszcz - Horochow

14 stycznia w Pałacyku Branickich w Choroszczy odbyło się spotkanie delegacji miasta Choroszcz reprezentowanej przez: Burmistrza Roberta Wardzińskiego, zastępcę Burmistrza Grzegorza Gabriana, Przewodniczącą Rady Miejskiej Beatę Marlenę Jeżerys oraz Dyrektora Zespołu Obsługi Szkół Andrzeja Winnickiego z delegacją miasta Horochów (Ukraina) reprezentowanym przez: Burmistrza Wiktora Godyka, Dyrektora Łuckiej Fundacji Wspierania Przedsiębiorczości Andrzeja Syczuka i Dyrektora Zakładu Gospodarki Komunalnej w Horochowie Anatolija Klembę. Podczas spotkania obie strony podpisały umowę współpracy miast. Umowa dotyczy zamiaru współpracy obu stron w zakresie rozwoju przedsiębiorczości, oświaty, kultury, sportu, twórczości muzycznej i artystycznej, promocji. Podczas spotkania obie delegacje zwiedziły Muzeum Wnętrz Pałacowych pod przewodnictwem kierownika placówki Anny Dąbrowskiej.

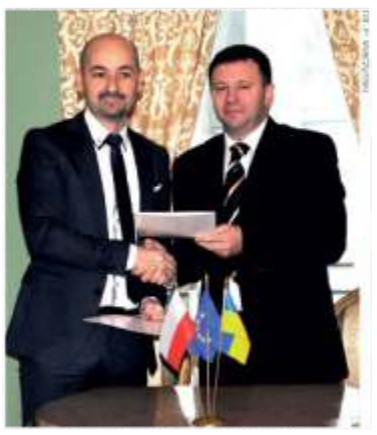

(aka)

REKLAMA
MALOWANIE STRUKTURALNE
NATRYSKOWE
METODĄ HISZPAŃSKĄ
„GOTELE"
- wewnętrzne tynki dekoracyjne
- usługi remontowo-wykończeniowe
PUH „STRUKTURA"
DARIUSZ SIKORSKI
603 385 381
20% rabatu do końca marca!

REKLAMA
PRALNIA
VIVA
EKOLOGIA
Rok założenia 1996
Białystok ul. Dziecinna 9 tel. 654 73 77
Od 1 lutego 2015 zapraszamy
do nowego punktu przyjęć
w Choroszczy ul. Sienkiewicza
PHU Struktura - Outlet
Pon-Pt 9.00 - 16.00 Sob 9.00 - 12.00
Świadczymy usługi
czyszczenia chemicznego ubrań i skór,
prania wodnego, maglowania
PRALNIA VIVA -
DBAMY O TWÓJ WYGLĄD
Serdecznie zapraszamy!

REKLAMA
ŚLUSARSTWO
KONOWAŁY 26
BRAMY
OGRODZENIA
SCHODY METALOWE
BALUSTRADY ZE STALI
NIERDZEWNEJ
OGRODZENIA DREWNIANE
USŁUGI SPAWALNICZE
tel. 85 663 2616, 690 005 273
e-mail: sabetkontakt@gmail.com

IV sesja Rady Miejskiej

Urząd. 29 stycznia w auli Miejsko-Gminnego Centrum Kultury w Choroszczy odbyła się IV sesja Rady Miejskiej w Choroszczy. Obrady prowadziła przewodnicząca Rady – pani Beata Marlena Jeżerys

redakcja

Sesję rozpoczęła minuta ciszy, w której radni, burmistrz, sołtysi i wszyscy zgromadzeni uczcili pamięć zmarłego w styczniu śp. Piotra Tymińskiego – radnego wielu kadencji, społecznika, przewodniczącego zarządu osiedla nr 2 w Choroszczy, filantropa i pomysłodawcy wielu przedsięwzięć prospołecznych. Zaangażowanego w restaurację choroszczańskiego cmentarza parafialnego, w odbudowę gniazda bocianiego przy ul. Piaskowej, wieloletniego zwolennika uruchomienia linii 103 oraz jej przedłużenia do ul. Piaskowej czy gazyfikacji Choroszczy. Podczas obrad radni zajęli się głównie uchwałami dotyczącymi reorganizacji szkół w naszej gminie. Mianowicie zamiarem przekształcenia szkół w Kruszewie i Złotorii w filie szkoły podstawowej w Choroszczy oraz włączenia ich do Zespołu Szkół w Choroszczy. Obradom towarzyszyła gorąca dyskusja, a niektórzy radni wyciągali daleko idące wnioski, jakoby cała reorganizacja prowadziła do niechybnej likwidacji szkół oraz sprzedania budynków szkolnych za marne grosze. Dyskusji przyglądała się aktywnie duża grupa rodziców dzieci z kruszewskiej szkoły, wyrażając swoją dezaprobatę gwizdami, okrzykami oraz sygnałówkami. Burmistrz Choroszczy Robert Wardziński po raz kolejny zapewnił, że przekształcenie pozwoli na utrzymanie szkół wiejskich w gminie oraz wynikające z przekształcenia oszczędności.

Burmistrz zaznaczył też, że reorganizacja uchroni szkoły przed ich likwidacją. Udało nam się dotrzeć do danych ukazujących koszty działania szkół w Kruszewie i Złotorii – koszt funkcjonowania każdej z nich w ubiegłym roku szkolnym przekroczył nieznacznie milion złotych. Po przeliczeniu wydatków na ucznia sumy wyglądają następująco – w nawiasie podano wydatki bez uwzględnienia oddziałów przedszkolnych:
SP Choroszcz - 6 718,83 (6 704,38)
SP Złotoria - 14 480,38 (17 168,22)
SP Kruszewo - 18 746,71 (26 112,60)
Podczas głosowania połowa z 14 radnych zgodziła się z decyzją burmistrza, 4 było przeciw, a 3 wstrzymało się. W ten sposób przyjęto uchwałę rozpoczynającą procedurę przekształcania szkół w Choroszczy, Kruszewie i w Złotorii. Warto dodać, iż podczas głosowania pakietu uchwał dotyczących gminnej oświaty, radni podjęli także decyzję o stopniowym zamknięciu choroskiego liceum ogólnokształcącego poprzez brak naboru na następne lata szkolne. Obecnie w liceum uczy się 31 osób, w tym 16 w klasie maturalnej, 8 w drugiej a tylko 7 w pierwszej. Zmiany mają pomóc w uzyskaniu oszczędności, mają ułatwić zarządzanie, zmniejszyć koszty administracyjne oraz wesprzeć proces przepływu kadry między placówkami w przypadku zastępstw, a jednocześnie szkoły filialne mają zachować dotychczasowe tradycje i być ważnymi ośrodkami animującymi życie lokalnych środowisk.

Zmianą jaka ucieszy młodych łyżwiarzy jest nowy regulamin obiektu Orlik i cennik Białego Orlika. Z opłat wstępu zostali zwolnieni użytkownicy do 16 roku życia.

Radni uchwalili zmianę statutu i nazwy Miejsko-Gminnego Centrum Kultury w Choroszczy. Do zadań Centrum dodano zakres związany m.in. ze sportem. Nowa nazwa Centrum to Miejsko-Gminne Centrum Kultury i Sportu w Choroszczy. Dokonano też kosmetycznych zmian statutu gminy Choroszcz.

Dokonano bieżących zmian budżetu. Po zmianach planowane są dochody w kwocie 36 038 882 zł (w tym dochody bieżące - 35 176 022 zł, dochody majątkowe - 862 860 zł). Wydatki mają wynieść 31 169 338 zł (w tym: wydatki bieżące - 29 265 572 zł, wydatki majątkowe - 1 903 766 zł). Kwotę w wysokości 4 869 544 zł przeznacza się na spłatę kredytów i pożyczek, na spłatę przeznaczone zostały też wolne środki w wysokości 978 466 zł.

Gmina Choroszcz zobowiązała się udzielić pomocy finansowej Powiatowi Białostockiemu na modernizację ewidencji gruntów i budynków w obrębach ewidencyjnych Czaplino, Czaplino Kolonia, Mińce, Ogrodniki do kwoty 30 000 zł. Rada zaakceptowała wybór Delegatów na Walne Zebranie Stowarzyszenia Gmin Górnej Narwi oraz znowelizowała uchwałę dotyczącą opłat za odbiór odpadów komunalnych. Opłaty się nie zmieniają, a konieczność nowelizacji wynikała ze zmiany ustawy.
W związku z trwającymi w ostatnich dniach wyborami sołecki burmistrz Robert Wardziński pogratulował wszystkim nowo wybranym sołtysom i zapewnił, że Urząd Miejski będzie wspierał wybranych w pozyskiwaniu środków zewnętrznych, aby zdynamizować proces inwestycji z funduszy soleckich.
Wśród wolnych wniosków dużą uwagę zebranych skupił wniosek mieszkanki Barszczewa, która wniosła o sprawdzenie obecnej numeracji, bo utrudnia ona szybkie dotarcie kurierów i służb porządkowych. Uproszczenie numeracji – np. poprzez wprowadzenie nazw ulic zapewne poprawiłoby sytuację, ale wiązałoby się z zaistnieniem przez pewien czas utrudnień wynikających ze zmian adresów. W trakcie debaty okazało się, że w podobnej sytuacji są też inne miejscowości – Porosły, Krupniki, Oliszki, Sienkiewicze czy Złotoria. Burmistrz zaznaczył, że przyjrzy się zagadnieniu.

Uchwały zostały ogłoszone w Dzienniku Urzędowym Województwa Podlaskiego. Weszły w życie 14 dni po opublikowaniu.

Rada Miejska

Wybory uzupełniające do Rady miejskiej w okręgu nr 2

Zgodnie z zarządzeniem wojewody podlaskiego, 19 kwietnia 2015 odbędą się wybory uzupełniające do Rady Miejskiej w Choroszczy w okręgu nr 2. Tego dnia mieszkańcy Choroszczy zamieszkujący ulice: Dominikańską, Kolonię Gaj, Ogrodową, Piaskową, Szyszkowiznę, Zamkową, Zastawie I, II, III, Stefana Mikołaja Paca, Szkolną, Jana Klemensa Branickiego, Kruszewską, Zaczerlańską, Rynek 11 - listopada, Bobrową, Torfową, Lisią, Sarnią, Żwirową, Kościukowską wybiorą radnego Rady Miejskiej w miejsce zmarłego nagle śp. Piotra Tymińskiego

Poniżej zamieszczamy kalendarz wyborczy oraz wytyczne komisarza wyborczego odnośnie tworzenia komitetów wyborczych, zgłaszania kandydatów na radnych oraz do Miejskiej Komisji Wyborczej.

KALENDARZ WYBORCZY

do 29 stycznia 2015:
• podanie do publicznej informacji w formie obwieszczenia zarządzenia Wojewody Podlaskiego o wyborach uzupełniających do Rady Miejskiej w Choroszczy w okręgu wyborczym nr 2

do 8 lutego 2015:
• podanie do publicznej wiadomości w formie obwieszczenia Burmistrza Choroszczy informacji o okręgu wyborczym, jego granicach, numerze i liczbie wybieranych radnych oraz o wyznaczonej siedzibie Miejskiej Komisji Wyborczej - zawiadomienie Komisarza Wyborczego w Białymstoku o utworzeniu komitetu wyborczego oraz o zamiarze zgłaszania kandydatów na radnych do Rady Miejskiej w Choroszczy, w okręgu wyborczym nr 2

do 18 lutego 2015:
• zgłaszanie do Komisarza Wyborczego kandydatów do składu Miejskiej Komisji Wyborczej w Choroszczy

do 23 lutego 2015:
• powołanie przez Komisarza Wyborczego w Białymstoku Miejskiej Komisji Wyborczej w Choroszczy

do 10 marca 2015 do godz. 24:00:
• zgłaszanie do Miejskiej Komisji Wyborczej list kandydatów na radnych

do 20 marca 2015:
• zgłaszanie kandydatów na członków obwodowej komisji wyborczej
• podanie do publicznej wiadomości w formie obwieszczenia informacji o numerze i granicach obwodu głosowania oraz o wyznaczonej siedzibie obwodowej komisji wyborczej

do 29 marca 2015:
• powołanie przez Miejską Komisję Wyborczą obwodowej komisji wyborczej
• sporządzenie spisu wyborców w Urzędzie Miejskim w Choroszczy
• zgłaszanie przez wyborców niepełnosprawnych zamiaru głosowania korespondencyjnego, w tym przy pomocy nakładki na kartę do głosowania sporządzonej w alfabecie Braille'a

do 30 marca 2015:
• rozplakatowanie obwieszczenia Miejskiej Komisji Wyborczej w Choroszczy o zarejestrowanych listach kandydatów na radnych, zawierającego numery list, skróty nazw komitetów, dane o kandydatach umieszczone w zgłoszeniach list z ewentualnymi oznaczeniami kandydatów i list

do 10 kwietnia 2015:
• składanie wniosków o sporządzenie aktu pełnomocnictwa do głosowania

17 kwietnia 2015 godz. 24:00:
• zakończenie kampanii wyborczej

18 kwietnia 2015:
• przekazanie przewodniczącemu obwodowej komisji wyborczej spisu wyborców

19 kwietnia 2015, 7:00-21:00:
głosowanie

Współpraca

Spotkanie Burmistrza z organizacjami pozarządowymi.

19 stycznia w sali konferencyjnej Urzędu Miejskiego odbyło się spotkanie Burmistrza Roberta Wardzińskiego z organizacjami pozarządowymi z terenu miasta gminy Choroszcz. W spotkaniu uczestniczyli przedstawiciele wielu stowarzyszeń z terenu gminy Choroszcz m.in Towarzystwa Przyjaciół Choroszczy, Stowarzyszenia Pamięć i Tożsamość Skała, Klubów sportowych Lambada i Narew Choroszcz, Fundacji "Choroszcz w działaniu". Podczas spotkania poruszano problematykę działalności stowarzyszeń na terenie miasta i gminy m.in: pomoc Burmistrza i Urzędu Miejskieo w pozyskiwaniu środków z funduszy europejskich, problemów lokalowych czy też uczestnictwaw uroczystościach i imprezach na terenie gminy. Uczestnicy spotkania zgodnie wyrazili wolę częstszych spotkań z włodarzem gminy, wstępnie ustalając kolejny termin spotkania które odbędzie się w czerwcu. **(aka)**

Wyrazy szczerego współczucia
Panu Mariuszowi Wróblowi
z powodu śmierci
OJCA
składa
Dyrekcja
Szpitala Psychiatrycznego w Choroszczy

Społeczeństwo. Mediacje Burmistrza Choroszczy Roberta Wardzińskiego przeprowadzone 9 lutego z protestującymi rolnikami były spotkaniem oczekiwanym przez włodarzy gminy. Propozycja przesunięcia blokady o kilkadziesiąt metrów na DK nr 8 na zachód (za tzw. kładkę), by stanowiła rozwiązanie mniej uciążliwe dla mieszkańców, była przedmiotem proponowanych negocjacji jeszcze 6 lutego, kiedy rolnicy złożyli swój pierwszy wniosek o pozwolenie na blokadę. Jednak wtedy protestujący, niestety, nie zgodzili na nie. Ostatecznie, 9 lutego strajkujący przyjęli nową lokalizację protestu

Burmistrz Robert Wardziński przyjął w UM w Choroszczy protestujących rolników

Urząd Miejski
w Choroszczy

9 lutego w Urzędzie Miejskim w Choroszczy Burmistrz Choroszczy Robert Wardziński spotkał się z protestującymi rolnikami z NSZZ „Solidarność" z Koła Gminnego w Choroszczy oraz przedstawicielami OPZZ, którzy 6 lutego nie otrzymali zgody na blokadę skrzyżowania DK nr 8 na wysokości Porosłów. Zakaz ten został wydany zaraz po tym, jak organizatorzy protestu złożyli swój pierwszy wniosek do UM w Choroszczy w sprawie pozwolenia na zorganizowanie zgromadzenia publicznego. Burmistrz, rozumiejąc powody organizowania przez rolników akcji protestacyjnych w regionie i kraju, na proponowaną lokalizację blokady dróg w Choroszczy nie mógł się zgodzić. W obliczu próby zablokowania kluczowego skrzyżowania dróg: DK nr 8 i drogi nr 1551B, a więc zablokowanych najważniejszych szlaków transportowych do oraz z Choroszczy z czterech stron, Burmistrz za wysoce ryzykowne i nieodpowiedzialne uznał narażanie mieszkańców na ponoszenie przez nich kosztów blokady skrzyżowania. Protest rolników niósł bowiem za sobą realne niebezpieczeństwo zagrożenia utraty zdrowia, a nawet życia oraz wysokie koszty naruszenia mienia. Zablokowana z niemal wszystkich stron Choroszcz, przez trzy dni mogłaby przypominać odcięte od świata miasto: służby ratunkowe z pewnością miałyby utrudniony dojazd do potrzebujących (a jak wiadomo, w tych wypadkach, każda minuta waży na zdrowiu i życiu ludzkim), ponad 400. dzieci i nauczycieli borykałoby się z trudnościami w drodze do szkół, podobnie jak pracownicy wielu instytucji i zakładów dojeżdżający do Choroszczy do pracy, a także podróżujący z Choroszczy do zakładów pracy w Białymstoku. Burmistrz Robert Wardziński jednoznacznie zdecydował więc, że na ponoszenie tak wysokich kosztów protestu, społeczności Choroszczy nie można narażać.

W wyniku negocjacji przeprowadzonych w Urzędzie Miejskim w Choroszczy, 9 lutego strajkujący rolnicy przyjęli nową, zdecydowanie mniej uciążliwą dla mieszkańców gminy Choroszcz, lokalizację protestu. Protest rolników zakończył się 11.02.2015 po godz. 22.00.

Redakcja

Drodzy Czytelnicy „Gazety w Choroszczy"

Miło mi zakomunikować iż zostałem redaktorem naczelnym naszej lokalnej gazety. Z „Gazetą w Choroszczy" jestem związany praktycznie od samego jej początku. W latach dziewięćdziesiątych oraz po 2000 roku pracowałem w jej różnych składach redakcyjnych, z wieloma ciekawymi ludźmi, z wieloma redaktorami naczelnymi tej gazety m.in.: Sławomirem Halickim, Bożenną Jarguz czy Izoldą Hukałowicz. Oprócz „Gazety" współredagowałem także kilka innych czasopism na naszym lokalnym terenie m.in. „PAF" a także „Głos Choroszczy". Od początku czyli od 1993 roku „Gazeta ..." idzie prężnym krokiem do przodu, rozwija się, wykorzystując coraz to nowsze możliwości techniczne dotarcia do odbiorcy. Zasługa w tym kolejnych redaktorów naczelnych. Także i ja wraz z nowym zespołem redakcyjnym pragnę sprostać wyzwaniu i jeszcze bardziej ułatwić Państwu najszybszy dostęp do najświeższych informacji z miasta i gminy Choroszcz. Z tego miejsca zachęcam Państwa do odwiedzin naszego portalu pod adresem: gazeta.choroszcz.pl. Zachęcamy także do kontaktu z nami poprzez umieszczanie komentarzy na fanpage-u „Gazety ...": facebook.com/gazetawchoroszczy mailowo i telefonicznie. Jesteśmy dla Was i dla Was też będziemy się zmieniać. Pierwsze oznaki zmian możecie już zauważyć w trzymanym przez Was wydaniu papierowym. Zapraszam do ciekawej lektury.

Adam Kamieński
redaktor naczelny
oraz zespół redakcyjny
„Gazety w Choroszczy"

Dziękuję za lata współpracy!

Drodzy Czytelnicy, przez ostatnie nieco ponad trzy lata spotykaliśmy się na łamach „Gazety w Choroszczy". Starałem się, jako redaktor naczelny wybrać do 25 numerów jak najwięcej informacji tak, aby wszystko, co dzieje się w gminie miało swoje miejsce w czasopiśmie. Nie byłoby to możliwe, gdyby nie praca dziesiątków wspaniałych ludzi – wolontariuszy piszących o swojej małej ojczyźnie. Wszystkim Wam serdecznie dziękuję.

Dziękuję też wszystkim Czytelnikom, którzy reagowali na teksty, komentowali je na profilu społecznościowym, za pomocą listów i w rozmowach oraz zgłaszali ciekawe tematy. Ze swojej strony dbałem, by „Gazeta..." spełniała wszystkie wymogi prawne – ma więc dziś ona i swój numer w rejestrze czasopism Sądu Okręgowego w Białymstoku, i realizuje też – jako jedyna z choroskich gazet – obowiązek dostarczania egzemplarzy obowiązkowych do uprawnionych bibliotek.

Razem przeprowadziliśmy wiele ważnych akcji – o budżecie obywatelskim (dwa zwycięskie projekty będą zrealizowane już w tym roku), o rewolucji śmieciowej (pierwsi informowaliśmy o obniżkach), o poprawnej pisowni nazw ulic (aleja Niepodległości i Rynek 11 Listopada), o możliwości gazyfikacji (inicjatorem był nieodżałowany śp. Piotr Tymiński) czy o kolektorach słonecznych (380 domów - rekord na skalę Polski!). Nie baliśmy się tematów trudnych – groźby oderwania się czterech miejscowości czy problemów z komunikacją. Braliśmy pod lupę działania samorządu, by każdy wiedział, co się dzieje w gminie. Dzięki Wam za pośrednictwem naszych łamów udało się nawet odnaleźć 4 zaginione psy, a łamy coraz częściej ukazującej się „Gazety..." zaczęły pękać w szwach. Dziś za te wszystkie lata i tematy dziękuję, ale nie mówię do widzenia, bo nadal będę wspierał redakcję i pisał na jej łamach o projektach realizowanych przez Centrum Kultury. Zachęcam też do odwiedzania strony gazetowej GAZETA.CHOROSZCZ.PL, gdzie możecie znaleźć nową zakładkę z archiwalnymi numerami.

Życzę „Gazecie..." wielu pięknych kolejnych numerów i niezmiennie zaczytanych mieszkańców gminy, a Czytelnikom wielu rzetelnych artykułów i informacji!

Wojciech Jan Cymbalisty
redaktor naczelny
„Gazety w Choroszczy" nr 121-145

Edukacja. Włączenie działających w gminie Choroszcz szkół podstawowych do Zespołu Szkół w Choroszczy planowane jest od nowego roku szkolnego 2015/16. Tak procedowali Radni Gminy Choroszcz podczas ostatniej sesji Rady Gminy, 29 stycznia 2015 r.

Szkoły Podstawowe w gminie Choroszcz we wspólnym Zespole Szkół w Choroszczy

Urząd Miejski
w Choroszczy

Włączenie szkół podstawowych działających na terenie gminy Choroszcz do Zespołu Szkół w Choroszczy, najprawdopodobniej wejdzie w życie od nowego roku szkolnego 2015/16. Decyzje te wynikają z potrzeby usprawnienia organizacji funkcjonowania oświaty w gminie, na co zwrócili uwagę sami rodzice dzieci uczących się w SP w Choroszczy. Chcieliby oni, aby ich pociechy uczyły się na jedną, a nie jak dotąd – na dwie zmiany. W szkole podstawowej w Choroszczy, dodajmy: już dziś za ciasnej dla uczących się tam uczniów, od nowego roku szkolnego przybędą jeszcze dodatkowe oddziały klas pierwszych. Tak stanowi nowa reforma oświaty. Systemowa reorganizacja funkcjonowania oświaty w Choroszczy jest więc bardzo potrzebna.

W ramach projektowanych zmian, planowane jest pozostawienie klas I-III w budynkach Szkoły Podstawowej w Choroszczy, i – w zależności od potrzeb – utworzenie tam oddziału „0", który w tym momencie funkcjonuje w Przedszkolu w Choroszczy. Planowane przeniesienie oddziału „0" do SP w Choroszczy, przyczyni się do „uwolnienia" miejsc dla dzieci 3-4-letnich. To z pewnością ucieszy tych rodziców, którzy do tej pory mieli trudność w znalezieniu w gminie wolnych miejsc w oddziałach przedszkolnych dla swoich pociech.

Na utworzeniu zespołu szkół skorzystają też uczniowie. Uczniowie klas IV-VI szkoły podstawowej od nowego roku szkolnego mogliby na co dzień korzystać z bardzo dobrego wyposażania pomieszczeń gimnazjum w Choroszczy, zaś uczniowie klas I-III, będą mogli uczyć się na jedną, a nie – jak dotąd – na dwie zmiany. Zadowoleni będą też sami rodzice, którzy zwrócili się z taką propozycją do władz gminy. Proponowane zmiany są więc odpowiedzią na ich postulaty i prośby.

Z nowoczesnej bazy Zespołu Szkół będą mogły korzystać także dzieci ze szkół wiejskich. Dzięki włączeniu szkół do Zespołu Szkół w Choroszczy, łatwiejsze i bardziej sprawne będą też dowozy dzieci – uzgodnienia jednego dyrektora z przewoźnikiem są łatwiejsze i będą skuteczniej prowadzone. Nie bez znaczenia są także sprawy kadrowe. W sytuacji poszerzenia Zespołu Szkół nauczyciele poprawią komfort swojej pracy oraz pewność zatrudnienia: będą mieć możliwość uzupełniania etatu w ramach kilku placówek, bez potrzeby zawierania kilku odrębnych umów o pracę. Zatrudnienie w Zespole Szkół będzie więc prowadzone w sposób bardziej racjonalny, zgodny z nowoczesnymi standardami.

Poszerzenie Zespołu Szkół w Choroszczy o działające w gminie szkoły podstawowe jest krokiem w kierunku odpowiedzi władz gminy na potrzeby i prośby rodziców. Podstawowym celem, jaki przyświeca tym zmianom jest zapewnienie uczniom jak najwyższego poziomu nauczania w jak najbardziej komfortowych warunkach; nauczycielom zaś – racjonalizacji i ciągłości zatrudnienia.

Edukacja. Na ostatniej sesji Rady Gminy, Radni, uchwałą nr IV/31/2015 zdecydowali o stopniowym wygaszaniu funkcjonowania placówki.

Liceum w Choroszczy stopniowo wygaszane

Zespół Szkół W CHOROSZCZY gimnazjum | liceum

Stopniowe wygaszanie Liceum Ogólnokształcącego w jest podyktowane czynnikami zewnętrznymi i od gminy całkowicie niezależnymi, a mianowicie niżem demograficznym. Od 10. lat liczba uczniów w liceum z roku na rok spada – obecnie w trzech oddziałach liceum uczy się średnio 11. dzieci. Niełatwą sytuację mają także nauczyciele: z 40-osobowej kadry pedagogicznej Zespołu Szkół w Choroszczy, w liceum na stałe pracują jedynie cztery osoby, a średnio 30% kadry ZS w Choroszczy w liceum pracuje na godziny zlecone lub uzupełnia etat. Stopniowe wygaszanie funkcjonowania liceum wydaje się więc być kwestią nieuchronną, dyktowaną przez okoliczności zewnętrzne.

Zmiany, które są proponowane w systemie oświaty w Choroszczy, jak każde, budzą niepewność i niepokój. Nie są jednak podyktowane chęcią likwidacji placówek, a jedynie ulepszeniem ich działania. **(um)**

Komunikat UM.

Punkt Obsługi Podatnika w UM w Choroszczy

Burmistrz Choroszczy zawiadamia, że w Urzędzie Miejskim w Choroszczy działa Punkt Obsługi Podatnika.

Drugi Urząd Skarbowy w Białymstoku uruchamia Punkt Obsługi Podatnika w Urzędzie Miejskim w Choroszczy w godz. 9.00 – 14.00 w następujących terminach:

9 lutego 2015 r.
23 marca 2015 r.
23 kwietnia 2015 r.

Punkt Obsługi Podatnika umożliwi mieszkańcom Gminy Choroszcz:
1. złożenie rocznych zeznań podatkowych
2. uzyskanie wyjaśnień i wątpliwości związanych ze sporządzaniem rocznych zeznań podatkowych
3. pobranie formularzy podatkowych zeznań rocznych PIT-36, PIT-37, PIT-38.

Kruszewo. Styczeń to nie tylko czas radosnego witania Nowego Roku, składania życzeń, zabaw karnawałowych, ale także czas wspólnego kolędowania. Aby kultywować te tradycje w naszym regionie 13 stycznia 2015 roku Szkoła Podstawowa w Kruszewie już po raz czwarty rozbrzmiewała dźwiękami przepięknych kolęd i pastorałek

IV Międzyszkolny Konkurs Kolęd i Pastorałek w Kruszewie

Jolanta Zagórska
nauczyciel SP w Kruszewie

W tym roku w IV Międzyszkolnym Konkursie Kolęd i Pastorałek uczestniczyło 25 uczniów ze szkół podstawowych z Tykocina, Złotorii, Zabłudowia, Choroszczy, uczniowie Katolickiej Szkoły Podstawowej im. ks. F. Blachnickiego oraz Szkoły Podstawowej im. mjr H. Dobrzańskiego nr 32 z Białegostoku, a także uczniowie z Kruszewa. Konkurs jak co roku odbył się pod patronatem Burmistrza Choroszczy, który zasponsorował nagrody i upominki dla uczestników.

Komisja w składzie: ks. Marcin Wróblewski - porucznik, kapelan Wojska Polskiego, wieloletni przyjaciel szkoły, Pan Karol Masztalerz – organista, opiekun scholi „Boże Echo', autor wielu pieśni religijnych i patriotycznych, Pani Alina Trypuz- kierownik zespołu „Narwiańskie Kruszynki" z Kruszewa oraz Pani Alicja Sawicka- nauczyciel SP w Kruszewie opiekun zespołu dziecięcego „Narwiańskie Kruszynki" wyłoniła laureatów:

w kategorii klas „0":
- wyróżnienie – Gabriela Cieśluk (SP Kruszewo)
- wyróżnienie – Amelia Kosakowska (SP Kruszewo)

w kategorii klas I-III:
- I miejsce- Małgorzata Ciereszko, klasa III (SP Kruszewo)
- II miejsce- Kamila Jabłońska, klasa II(SP Tykocin)
- III miejsce- Martyna Kosakowska klasa II (SP Kruszewo)
- wyróżnienie – Kinga Jabłońska, klasa II (SP Złotoria)

w kategorii klas IV-VI:
- I miejsce – Julia Statkiewicz, klasa V, (SP Tykocin)
- II miejsce- Weronika Gawel, klasa VI (Katolicka SP Białystok nr 32)
- III miejsce – Izabela Bojko, klasa VI (SP Zabludów)
- wyróżnienia: Żaneta Okuła, klasa VI (SP Tykocin), Emilia Kalicka, klasa IV (SP Złotoria)

Z roku na rok przybywa nam wokalistów uzdolnionych muzycznie, co czyni nasz konkurs atrakcyjniejszym i bardziej profesjonalnym. Mamy nadzieję, że w ten sposób upowszechniamy polskie kolędy i pastorałki, rozbudzamy w uczniach chęć wspólnego śpiewania, rozwijamy uzdolnienia muzyczne dzieci i młodzieży, ale przede wszystkim przyczyniamy się do przetrwania zwyczaju kolędowania w naszym regionie.
Bardzo dziękujemy wszystkim nauczycielom, opiekunom i rodzicom za wkład włożony w przygotowanie uczniów do konkursu. Mamy nadzieję, że po raz kolejny udało się nam stworzyć bardzo serdeczną i miłą atmosferę. Gratulujemy wszystkim nagrodzonym i zapraszamy za rok.

Barszczewo

Bal Karnawałowy dla dzieci" w Barszczewie

Dnia 31 lutego w świetlicy wiejskiej w Barszczewie z inicjatywy M-GCKiS, Filii Bibliotecznej oraz Rady Soleckiej, odbył się Bal Karnawałowy dla dzieci.
Zabawa karnawałowa odbywa się corocznie i jest wpisana jako stały element tradycji wsi W karnawałową atmosferę wprowadził nas „Zespół bdb" z Białegostoku. Animatorzy natrakcyjnili imprezę doskonałą muzyką, różnorodnymi zabawami i konkursami które nagradzane były słodkościami. Na bal licznie przybyli mali przebierańcy wraz ze swoimi opiekunami. Jest to jedyny czas w roku, kiedy można wcielić się w ulubioną postać, zmieniając się np. w księżniczkę, wróżkę czy pirata. Dzień ten przyniósł wiele radości oraz uśmiechu na twarzach najmłodszych. W przerwach między wesołymi pląsami na dzieci czekał smaczny poczęstunek.
Dziękujemy za wspólną zabawę i zapraszamy za rok.

Za wsparcie finansowe dziękujemy właścicielom: Zakładu Usługowego Obróbki Drewna z Czaplina, „Domu Bogdaniec" z Zaczerlan, Sklepu spożywczego W. Polewczuk z Barszczewa oraz Panom: Piotrowi Sienieniukowi, Jackowi Dąbrowskiemu, Grzegorzowi Gerelukowi.

Małgorzata Świszcz
bibliotekarz

Zespół Szkół

IV KONKURS HISTORYCZNY „Mikołaj Kopernik i jego czasy"

W dniu 16 grudnia 2014 roku w Publicznym Gimnazjum im. Ks. Kardynała Stefana Wyszyńskiego w Choroszczy odbyły się szkolne eliminacje IV Konkursu Historycznego „Mikołaj Kopernik i jego czasy".

Konkurs ma zasięg wojewódzki. Odbywa się pod patronatem Instytutu Historii i Nauk Politycznych Uniwersytetu w Białymstoku od grudnia 2014 roku do kwietnia następnego roku kalendarzowego i składa się z dwóch etapów – eliminacji szkolnych i wojewódzkich. Turniej ma na celu propagowanie wśród młodzieży gimnazjalnej wiedzy o jednej z najbardziej rozpoznawalnych postaci w dziejach Polski, twórcy teorii heliocentrycznej, wybitnym ekonomiście i wszechstronnym człowieku renesansu – Mikołaju Koperniku, jego życiu i dokonaniach oraz życiu polityczny, gospodarczym i kulturalnym Polski i Europy od poł. XV wieku do poł. XVI wieku.
Eliminacje szkolone konkursu „Mikołaj Kopernik i jego czasy" polegały na rozwiązaniu testu składającego się z 15 poleceń sprawdzających wiedzę gimnazjalistów na temat dokonań Mikołaja Kopernika oraz wydarzeń z historii Polski i Europy z przełomu XV i XVI wieku. Najlepiej z zadaniami konkursowymi poradzili sobie Szymon Leszczyński z klasy II c oraz Kamil Kluczyński z klasy III d. Zwycięzcy eliminacji szkolnych 14 kwietnia 2015 roku wezmą udział w wojewódzkim finale konkursu w Zespole Szkół Handlowo – Ekonomicznych im. Mikołaja Kopernika w Białymstoku.

Serdecznie gratulujemy i trzymamy kciuki 14 kwietnia podczas finału :-)

Ewa Zalewska
Gimnazjum w Choroszczy

Przedszkole

Dzień Babci i Dziadka w przedszkolu

Ostatni tydzień przed feriami był niezwykle ważny w naszym kalendarzu przedszkolnym. Mieliśmy zaszczyt gościć nasze babcie i naszych dziadków w dniu ich święta. Te piękne uroczystości są niezwykłe, pełne emocji, ukradkiem ocieranych łez i dumy kiedy mała wnuczka i wnuczek poprzez wiersz i piosenkę mówią o tym, jak ważni są w ich życiu dziadkowie.

Dziękujemy Wam, drogie babcie i drodzy dziadkowie, za to, że znaleźliście czas i siły aby nas odwiedzić w przedszkolu. Serdecznie zapraszamy Was abyście czasem przyszli do nas, do grupy i przeczytali nam swoją ulubioną bajkę lub wiersz. Zawsze jesteście mile widziani w naszym przedszkolu.

„Kochamy Was, kochamy całym sercem i radości chcemy dać wam jak najwięcej nasze buzie uśmiechnięte, niech życzenia ślą przepiękne, żyj Babuniu, żyj Dziaduniu latek sto".

Małgorzata Hubbell
nauczycielka przedszkola

Choroszcz

JASEŁKA

19 grudnia 2015 r. w naszej szkole odbyły się jasełka szkolne przygotowane przez uczniów kl. IIa i IIc. Uczniowie pięknie recytowali wiersze o tematyce bożonarodzeniowej a wszyscy wspólnie śpiewali znane kolędy. Uroczystość wprowadziła uczniów w klimat zbliżających się Świąt Bożego Narodzenia. **(sp)**

Zabawa choinkowa w podstawówce w Choroszczy

To już jest tradycją naszej szkoły, że pod koniec semestru (21.01.2015 r.) odbywa się zabawa choinkowa. Jest to bez wątpienia najbardziej wyczekiwana impreza w ciągu całego roku szkolnego. Od samego rana uczniowie klas I-III przygotowywali i dekorowali salę, aby bawić się w miłej atmosferze. Dzieci brały udział w licznych konkursach, świetnie się bawiły w rytm najpopularniejszych przebojów. Chwilą wytchnienia była przerwa na słodki poczęstunek przygotowany przez Rodziców. Uwieńczeniem zabawy choinkowej była wizyta Mikołaja, który przyniósł dzieciom słodkie prezenty. Dlaczego „choinka" jest tak wyjątkowa? Być może sekret jej niezwykłości tkwi w muzyce, może w przygotowanych poczęstunkach, samych przygotowaniach: ubieraniu sali, strojeniu się. Cieszymy się, że zabawa była udana, a wszyscy bawili się wyśmienicie
(sp)

Choroszcz

Zabawa choinkowa w przedszkolu

14 stycznia odbyła się zabawa karnawałowa w naszym przedszkolu. W tym uroczystym dniu próżno szukać zwykłych przedszkolaków. W przedszkolu pojawiają się za to księżniczki, wróżki, rycerze, transformersi oraz inne bajkowe postaci. Dzieci wspaniale się bawiły podczas karnawałowej imprezy. Na koniec zawitał do nas Mikołaj i przyniósł drobne upominki. Pod koniec dnia, kiedy opadły emocje dzieci już zaczęły planować za kogo przebiorą się w przyszłym roku.

Małgorzata Hubbell
nauczycielka przedszkola

Kruszewo

Szkolna choinka w Kruszewie

Tradycyjnie w pierwszy dzień ferii zimowych 24 stycznia 2015 roku w Szkole Podstawowej im. Marszałka Józefa Piłsudskiego w Kruszewie odbyła się choinka. Przybyli na nią licznie zgromadzeni, dzieci te starsze i mniejsze oraz ich rodzice. Impreza rozpoczęła się występem artystycznym przygotowanym przez uczniów z klas I – III pod kierunkiem pań Alicji Sawickiej i Jolanty Zagórskiej. Była to współczesna wersja poszukiwania księżniczki przez królewicza. Wybranką serca okazała się Calineczka. Po krótkiej przerwie uczestników choinki bawili aktorzy teatru „Conieco". Odbyło się wiele ciekawych konkursów i zabaw. Punktem kulminacyjnym było przybycie św. Mikołaja i obdarowywanie prezentami. Wszyscy bawili się wspaniale oraz dobrze rozpoczęli ferie zimowe

Dorota Łukaszewicz
nauczycielka SP w Kruszewie

Złotoria

Olimpijka w Złotorii

Dnia 5 grudnia w Szkole Podstawowej w Złotorii odbyła się już IV GMINNA OLIMPIJKA KLAS I-III. Mali sportowcy ze Szkoły Podstawowej w Choroszczy, z Kruszewa i ze Złotorii wykazali się umiejętnościami sportowymi na forum międzyszkolnym. Duch walki i zasady „fair-play" królowały tego dnia na sali gimnastycznej. Zawodnicy pokonali 12 konkurencji, m.in.: wyścig w workach, skoki na plce, kręgle i wiele innych. I miejsce zdobyli uczniowie ze Szkoły Podstawowej w Złotorii, II miejsce uczniowie ze Szkoły Podstawowej w Choroszczy, III miejsce uczniowie ze Szkoły Podstawowej w Kruszewie.

Serdecznie gratulujemy!

Wszystkim uczniom dziękujemy za wspólna zabawę i zapraszamy za rok.

Szkoła Podstawowa
w Złotorii

Choroszcz - Podlasie

Najpiękniejsza szopka podlaska

Boże Narodzenie i czas przygotowań do świąt to najpiękniejszy okres w całym roku. W tym czasie, szczególnie przed laty, zarówno dorośli jak i dzieci z wielką radością wykonywali szopki oraz różne ozdoby świąteczne. W naszej szkole już od 14 lat organizowany jest konkurs „Na najładniejszą szopkę podlaską". Celem tego konkursu jest: podtrzymywanie tradycji chrześcijańskich, promowanie postaw twórczych, rozwijanie wśród dzieci i młodzieży wrażliwości artystycznych oraz zachęcanie do wspólnej rodzinnej twórczości. Organizatorami tego konkursu są: nauczyciele religii p. Grażyna Kulling, p. Rafał Popko, ks. Artur Jurczak i p. Marzanna Szumkowska. Do 16 grudnia 2014 r. złożono 24 prace. Wszystkie prace konkursowe zostały wystawione na korytarzu szkoły a od 23 grudnia do 2 lutego najpiękniejsze szopki możemy podziwiać w naszym kościele parafialnym p.w. św. Jana Chrzciciela i Szczepana M. W dniu 19. 12. 2014 r. pani dyrektor Joanna Zawadzka wręczyła wszystkim uczestnikom konkursu nagrody przyznane przez komisję konkursową. Dzięki hojności sponsorów wszyscy uczestnicy zostali nagrodzeni za trud i wysiłek jaki włożyli w budowanie szopek. Wszystkim sponsorom bardzo dziękujemy. Oto nagrodzeni uczestnicy konkursu:

w klasach I – III:
I miejsce
1. Sidorowicz Mateusz kl. 1c – praca z Babcią
2. Rutkowska Oliwia kl. 3c
3. Smorszczewska Weronika kl.3c
4. Smorszczewski Dawid kl.1c
II miejsce
1. Żmójdzin Paweł kl.1a
2. Grycel Martyna kl.1a
3. Wnorowska Maria kl.2b
4. Kraśnicka Kamila kl.2b
5. Maciejewska Gabriela kl.3b

III miejsce
1. Wierciszewski Alex kl.1c
2. Wiewióra Bartosz kl.2a
3. Wiszowata Wiktoria kl.3c
4. Popko Martyna kl.3c

WYRÓŻNIENIA
1. Mogielnicki Jan kl.1a
2. Andruszkiewicz Aleksandra kl.3a
3. Sokół Antoni kl. 3b

w klasach IV – VI
I MIEJSCE
1. Gawel Stanisław kl.4c
2. Rydzewska Natalia kl.5a
II miejsce
1. Popko Aniela kl.4c
2. Roszkowska Agata kl.5a
III miejsce
1. Horba Zuzanna kl.5c 2. Szumska Amelia kl.5b

WYRÓŻNIENIA
1. Markowska Katarzyna kl.5a
2. Siemieniuk Wiktoria kl.5a
3. Laszczkowski Jakub kl.6b

Szkoła Podstawowa
w Choroszczy

Kruszewo. W czwartek, 4 grudnia 2014 roku w Szkole Podstawowej w Kruszewie odbyła się uroczystość Święta Szkoły. Placówka od 2000 roku nosi imię Marszałka Józefa Piłsudskiego, dlatego, jak, co roku, termin uroczystości łączy się z dniem urodzin Patrona.

Święto Szkoły w Kruszewie

Święto rozpoczęto od uroczystego wprowadzenia sztandaru szkoły i odśpiewania hymnu narodowego. Po przemówieniach pani dyrektor Elżbiety Marek oraz pana Mariana Kosakowskiego, radnego gminy Choroszcz, głos zabrał pan Grzegorz Krysiewicz. Prezes Stowarzyszenia Pamięć i Tożsamość Skała przypomniał wszystkim obecnym długą historię szkoły i przybliżył postać Marszałka.
O podniosły nastrój uroczystości zadbali również uczniowie szkoły, nagrodzeni w XIII Ogólnopolskim Konkursie Piosenki i Recytacji Poezji Legionowej, Żołnierskiej i Niepodległościowej w Warszawie. Sukces w prestiżowym konkursie odniosła uczennica klasy IV, Justyna Cieśluk, która zajęła III miejsce. Wyróżniona została także Kamila Sokół, uczennica klasy V.

Zgodnie z coroczną tradycją, po części oficjalnej odbył się konkurs wiedzy o Marszałku Piłsudskim, w którym dzielnie walczyli uczniowie, rodzice i nauczyciele, zmagając się z zadaniami historycznymi, artystycznymi i wojskowymi. Rozegrano także szkolne zawody sportowe w tenisie stołowym. Każdy uczestnik otrzymał dyplom, a zwycięscy szczycili się zawieszonymi na szyi medalami.

W tym szczególnym dniu odbyło się także uroczyste pasowanie uczniów klasy pierwszej. Po wspaniałym występie artystycznym oraz złożonych przyrzeczeniach, przyjęto dzieci do grona społeczności szkolnej.

Pięknym zakończeniem szkolnej imprezy był tort urodzinowy przygotowany przez rodziców uczniów klasy szóstej.

Iwona Lewończuk
nauczycielka SP w Kruszewie

Klepacze

XXIV Choinkowy Bal Karnawałowy w Klepaczach

To wielki sukces, tak o zorganizowanym 24 Balu Karnawałowym dla dzieci, który odbył się 08.02.2015. mogą powiedzieć organizatorzy. Na zakończenie ferii zimowych do świetlicy OSP w Klepaczach przybyło ponad 50 dzieci. Zabawę połączoną z konkursami poprowadzili animatorzy z Centrum Zabaw „PSOTNIK". Przez dwie godziny dzieci często w strojach przebierańców, mogły bawić się i z niecierpliwością oczekiwać na niespodziankę obiecaną przez organizatorów. Nic tak jednak nie uszczęśliwiło dzieci jak przybycie Świętego Mikołaja. Jak zdradziły niektóre z nich, nigdy wcześniej nie widziały świętego.
Paczki przygotowane dzięki sponsorom były wyjątkowo obfite, ciężkie i słodkie. Trzeba było kilku worków do ich zapakowania. Dlatego szczególnymi brawami dzieci podziękowały sponsorom: firmie Bud-Tar, Sławomir Tarnogórski, uczestnikom zabawy sylwestrowej w świetlicy OSP w Klepaczach, Arturowi Laskowskiemu i Januszowi Rudnickiemu, firmie Technosan, oraz Miejsko- Gminnemu Centrum Kultury w Choroszczy. Szczególne brawa i podziękowania za pomoc w zorganizowaniu zabawy choinkowej należą się Panu Piotrowi Dojlidze, który jest wielkim społecznikiem i przyjacielem dzieci i każdego roku stara się znaleźć sponsorów i zapewnić dzieciom słodką zabawę. Na balu karnawałowym nie zabrakło zaproszonych gości. Razem z dziećmi bawili się: p. o. dyrektora MGCK w Choroszczy Przemysław Waczyński, kierownik Biblioteki Publicznej w Choroszczy Elżbieta Wróblewska, sołtys Klepacz Jerzy Wójcik, radna Wioletta Kowieska, i radny, komendant OSP w Klepaczach Piotr Dojlida.
W imieniu dzieci dziękuję sponsorom, gościom, rodzicom i opiekunom, którzy zechcieli przyjść do świetlicy OSP w Klepaczach na wspólną zabawę. Do spotkania w przyszłym roku.

Mieczysława Wysocka
biblioteka w Klepaczach

Spotkania Opłatkowe

Święta Bożego Narodzenia to piękny czas, kiedy gromadzimy się, aby jeszcze raz na nowo przeżyć noc narodzenia Jezusa, zadumać się nad wielkością tego wydarzenia, złożyć sobie życzenia i podzielić się opłatkiem.

Złotoria

19 grudnia 2014 roku odbyło się Spotkanie Opłatkowe w Szkole Podstawowej w Złotorii. Przybyli na nie zaproszeni goście:
Ks. Bogusław Samsel - Proboszcz parafii w Złotorii, Burmistrz Choroszczy - pan Robert Wardziński, Dyrektor ZOSz w Choroszczy - pan Andrzej Winnicki, Radny gminy Choroszcz - pan Ireneusz Jabłoński oraz rodzice, nauczyciele i uczniowie. Zaproszeni goście złożyli wszystkim świąteczne życzenia pełne ciepłych, serdecznych i wzruszających słów. Uczniowie naszej szkoły przedstawili „Jasełka" oparte na znanych scenach biblijnych z Nowego Testamentu. Maluchy, starsze dzieci i całkiem dorośli z wielką radością śpiewali kolędy, uważnie słuchali i oklaskiwali występujących. Później odbyła się „ Szkolna Wigilia" . Była wspólna modlitwa i łamanie się opłatkiem. Serdeczne, dobre życzenia wycisnęły niejedną łzę z oczu. Na koniec - uczta. Chciałoby się rzec - uczta miłości, wszyscy przy wspólnym stole - jak w domu.

Anna Cackowska
nauczycielka SP w Złotorii

Kruszewo

18 grudnia w Szkole Podstawowej im. Marszałka J. Piłsudskiego w Kruszewie odbyło się spotkanie opłatkowe. Tegoroczne jasełka nie tylko przypomniały nam to ważne wydarzenie sprzed ponad 2000 lat, ale również pokazały jak Boże Narodzenie zmienia nasze serca, nasze postępowanie, jak w naszym życiu rodzi się Bóg, który ma moc by nas przemieniać. Niesforną klasę już przed Świętami Bożego Narodzenia odwiedził anioł i diabeł. Diabeł próbował „zwerbować" uczniów oferując im swobodę i słodycze w piekle – gdyby nie interwencja anioła historia mogłaby mieć zupełnie inne zakończenie. Uczniowie zrozumieli słowa anioła, który przypomniał im, że „nie wszystko złoto co się świeci". Po jasełkach uczniowie złożyli zaproszonym i nauczycielom świąteczne życzenia i wręczyli własnoręcznie wykonane kartki. Następnie głos zabrał ks. Proboszcz Bogusław Kleżel i pan burmistrz Robert Wardziński. Potem był czas na łamanie się opłatkiem i składanie życzeń. W świątecznym nastroju pożegnaliśmy szkołę , by w rodzinnym gronie przeżywać ten piękny czas.

Katarzyna Cieśluk
nauczycielka SP w Kruszewie

Miejsko-Gminne Centrum Kultury i Sportu w Choroszczy

Choroszcz
ul. H. Sienkiewicza 29
(przy Placu Brodowicza)
tel. 85 719 14 321
725 357 788
kultura@choroszcz.pl

Dnia 19 lutego 2015 roku uprawomocniła się UCHWAŁA NR IV/33/2015 RADY MIEJSKIEJ W CHOROSZCZY z dnia 29 stycznia 2015 r. w sprawie zmiany nazwy Miejsko-Gminnego Centrum Kultury w Choroszczy i nadania statutu. O tego dnia nasza placówka nosi nazwę „Miejsko-Gminne Centrum Kultury i Sportu w Choroszczy". Centrum, które wcześniej zajmowało się głównie prowadzeniem działalności kulturalnej i edukacyjnej wraz z elementami działalności sportowej od teraz będzie się skupiało na dwóch głównych kierunkach działań, jakimi są kultura i sport. O nowej jakości działań kulturalnych będziecie mogli Państwo się przekonać już w najbliższych dniach.

Miejsko-Gminne Centrum Kultury i Sportu organizuje szereg przedsięwzięć kulturalnych i edukacyjnych o czym możecie przeczytać poniżej. W zakresie sportu zamierzamy kontynuować dotychczasową współpracę z klubami sportowymi, a także podjąć działania w kwestii rozwoju sportu tj. organizacja zajęć, zawodów i imprez o charakterze sportowym, a także wyjazdów na wydarzenia sportowe poza naszą gminę.

Miejsko-Gminne Centrum Kultury i Sportu to miejsce i osoby pracujące dla dobra społeczeństwa. Zespół składa się z wykwalifikowanych specjalistów oraz pasjonatów, którzy znają się na swojej pracy. Jesteśmy otwarci na wszelkie sugestie, pomysły realizacji wydarzeń i zajęć oraz współpracę z mieszkańcami. W miarę naszych możliwości postaramy się dołożyć wszelkich starań do zaspokojenia potrzeb kulturalnych, sportowych i rekreacyjnych mieszkańców.

Zapraszamy do odwiedzania nas oraz korzystania z naszej oferty.

Zespół M-GCKiS

KONCERT 19 kwietnia

Nocna Zmiana Bluesa w Choroszczy

W niedzielę 19 kwietnia 2015 o godz. 19 w auli Miejsko-Gminnego Centrum Kultury i Sportu w Choroszczy odbędzie się koncert najpopularniejszego polskiego wykonawcy bluesa Sławka Wierzcholskiego i Nocnej Zmiany Bluesa.

Zespół wystąpi w składzie Sławek Wierzcholski (śpiew, harmonijka ustna), Marek Dąbrowski (gitara akustyczna), Witold Jąkalski (gitara slide), Piotr Dąbrowski (akustyczna gitara basowa, śpiew) i Grzegorz Minicz (perkusja).

Nocna Zmiana Bluesa ma już trzydzieści lat. Jej koncerty to wspaniałe przeżycie, duża dawka energii, radości ale też refleksji - to połączenie tych wieloletnich doświadczeń z młodzieńczą energią, którą muzykom i słuchaczom daje blues!

Dwadzieścia wydanych płyt, nagrania z amerykańskimi gwiazdami bluesa jak m.in. Charlie Musselwhite czy Louisiana Red, koncerty supportujące gwiazdy bluesa światowego formatu: B.B.King (Warszawa 1996) czy Blues Brothers (Norymberga 1989). Kilka tysięcy koncertów w Polsce i praktycznie w całej Europie, także w USA, a nawet w Zimbabwe!

Choć zaczynali jako ortodoksyjni bluesmani, w trakcie ćwierćwiecza działalności, Sławek i jego zespół wykreowali własny, niepowtarzalny styl bazujący na akustycznym instrumentarium - będący fuzją bluesa, folku, jazzu i piosenki autorskiej.

Sławek Wierzchołski to wirtuoz harmonijki i autor dwóch popularnych podręczników gry na tym instrumencie. Jest dziennikarzem radiowym i prasowym, organizatorem festiwali bluesowych, a przede wszystkim człowiekiem „Chorym na bluesa"! Na koncert Sławka Wierzchołskiego i Nocnej Zmiany Bluesa składają się najbardziej znane utwory oraz te z najnowszej płyty: Szósta zero dwie, Nieznajomy przyjaciel, Ciężki dzień, Blues mieszka w Polsce, John Lee Hooker, Chory na bluesa i wielu innych.

Na koncert zespołu zapraszamy, 19 kwietnia o godz. 19.00, do auli Miejsko-Gminnego Centrum Kultury i Sportu w Choroszczy. Bilety w cenie 25 zł będą do nabycia w siedzibie M-GCKiS przy ul. Sienkiewicza w Choroszczy od 1 marca!

WYSTAWA od 25 lutego, finisaż 11 marca

"Po prostu...od A do Z" - książeczka artystyczna dla dzieci w M-GCKiS

Gratka dla miłośników ładnych książeczek czeka nas od 25 lutego do 11 marca 2015 r. Zapraszamy do galerii Miejsko-Gminnego Centrum Kultury i Sportu na prezentację projektu graficzki Moniki Godlewskiej "Po prostu...od A do Z" - książeczka artystyczna dla dzieci.

- **od 25 lutego PO PROSTU... od A do Z artystyczna książeczka dla dzieci - wystawa grafik które tworzą książeczkę.**

Artystyczna książeczka dla dzieci o gwarze podlaskiej wywodzącej się z okolic Dąbrowy Białostockiej i Sokółki. Język używany głównie przez osoby starsze nazywany jest mową: "PO PROSTU". Piękna mowa, którą warto ratować od zapomnienia. Alfabet z zadaniami do wykonania ma uczyć i bawić, a w szczególności pielęgnować naszą kulturę i tradycję. Książka do mazania, rysowania i bazgrolenia :)

- **4 marca, godz. 17:30 - PO PROSTU... „Słówka i obrazki"**

warsztat międzypokoleniowy oparty na gwarze dawnej i współczesnej oraz działaniach plastycznych.

- **11 marca, godz. 18:00 PO PROSTU... Finisaż!**

Uroczyste podsumowanie wystawy prac Moniki Godlewskiej i uczestników warsztatów „Słówka i obrazki".

Zapraszamy wszystkich zainteresowanych!

Projekt powstał w ramach Stypendium Artystycznego Marszałka Województwa Podlaskiego.

BIENNALE PROZATORSKIE konkurs do 31 maja

Miejsko-Gminne Centrum Kultury i Sportu w Choroszczy pragnie usystematyzować proces wyszukiwania nowych talentów literackich stąd forma Choroskiego Biennale Prozatorskiego. Co dwa lata ogłaszane będą konkursy na wybrane gatunki prozy i obejmujące zadane tematy.

Szukamy ludzi zdolnych ująć ogrom choroskiej rzeczywistości doświadczonej bezpośrednio i zapośredniczonej poprzez opowieści w formę literacką. Formę piękną i poprzez walory beletrystyczne promującą tak swych twórców, jak i naszą małą ojczyznę. Zapraszamy do udziału w konkursie twórców, którzy dotąd nie opublikowali żadnej własnej książki. Na prace o objętości do 18 000 znaków czekamy do 31 maja 2015 roku. Prace należy nadsyłać na adres: Miejsko-Gminnego Centrum Kultury i Sportu w Choroszczy, ul. H. Sienkiewicza 29, 16-070 Choroszcz.

Na zwycięzców czekają atrakcyjne nagrody, w tym pula pieniężna o wartości 1500 zł. Sponsorem zestawu nagród pieniężnych jest Urząd Miejski w Choroszczy. Ponadto przewidziane są nagrody rzeczowe i wydanie pokonkursowego zbioru opowiadań!

Więcej szczegółów, w tym regulamin konkursu i formularz zgłoszeniowy znajduje się na naszej internetowej wersji „Gazety w Choroszczy", a także znajdzie się w kolejnym wydaniu papierowym.

WYDARZENIA

8 marca

Kreatywny Dzień Kobiet w M-GCKiS

Ciuch - WYMIANKA
wymiana i robienie ciuchów

W niedzielę, 8 marca od godz. 11:00 w Miejsko-Gminnym Centrum Kultury i Sportu w Choroszczy każda Pani będzie miała szansę odświeżyć swoją szafę na wiosnę biorąc udział w pierwszej choroskiej wymianie i tworzeniu kreacji.

WYMIANA

To propozycja dla wielbicielek przygód z buszowaniem wśród ciuchów i gadżetów. Zasady są proste. Warunkiem wstępu na Ciuch-Wymiankę jest przyniesienie przynajmniej trzech rzeczy, które jesteśmy w stanie oddać innym uczestniczkom imprezy. Można korzystać z przymierzalni i lustra. Rzeczy, których nie wymienimy, możemy oddać na rzecz organizacji charytatywnej. W tym celu przygotowany będzie specjalny pojemnik.

Co można wymienić? Ciuchy - wyłącznie w dobrym i bardzo dobrym stanie. A więc takie, które chciałoby się wziąć. Spodnie, sukienki, marynarki, bluzki, kurtki, buty, szaliki, czapki, T-shirty itd. Rodzice mogą wymienić odzież dziecięcą i zabawki. Przedmiotem wymiany mogą być też gadżety - nerki/saszetki, torebki, dodatki, zegarki, wisiorki itd.

OPIEKA NAD DZIEĆMI

Podczas wydarzenia każda mama będzie mogła oddać swoje dziecko pod opiekę animatorki, która zaproponuje dzieciom ciekawe warsztaty plastyczne o tematyce ubraniowej.

WARSZTAT TWORZENIA STROJÓW

Pierwszych 10 chętnych kobiet będzie mogło wziąć udział w warsztacie tworzenia i modyfikacji strojów. Wykonamy: bluzę z trójkąta, sukienkę z męskiej koszuli, komin ze starego swetra, ufarbujemy rajstopy, bluzki itp., wykonamy szablony na koszulkach.

Zapisy pod nr telefonu: 85 719 14 31 u Moniki Tekielskiej-Chmielewskiej lub mailowo: monikagwch@gmail.com.

Szczegółowe informacje można zdobyć pod ww kontaktem. ZAPRASZAMY!

Kurs gry na gitarze – trwa nabór

Chcesz nauczyć się grać na gitarze? To proste! Wystarczy uczęszczać na kurs nauki gry na gitarze w Miejsko-Gminnym Centrum Kultury i Sportu w Choroszczy. Zajęcia odbywać się będą w godzinach ustalonych indywidualnie, odpłatność ryczałtowa za miesiąc nauki to 50 zł. Kurs ruszy od 1 marca, jeżeli zgłosi się wystarczająco liczna grupa. Dla pierwszych 10 osób, które rozpoczną kurs, przewidziane są nagrody niespodzianki.

Spotkanie organizacyjne:
25 lutego o godz. 18:00 w M-GCKiS
tel. 85 719 14 31 i 725 357 788

- KONCERTY
- SPEKTAKLE
- WYSTAWY
i inne WYDARZENIA

marzec kwiecień 2015

SPEKTAKLE 7 marca wstęp wolny

Żywoty świętych osiedlowych

Czy każdy zasługuje na świętość? Czy pomimo wad i niedoskonałości możemy liczyć na miłosierdzie? Na zagubionym osiedlu, gdzieś pomiędzy sacrum, a profanum, pośród szarego betonu dobro krystalizuje się w najmniej oczekiwanych momentach.

„Żywoty świętych osiedlowych" to doskonała powieść Lidii Amejko przesycona absurdalnym humorem o nietypowych świętych. Tekst na warsztat wzięli uczniowie Zespołu Szkół Handlowo-Ekonomicznych w Białymstoku, którzy działają w Teatrze Kumonoque. Swoją wersję złotej legendy przekazywanej z ust do ust przed sklepem monopolowym „Jerycho" **zaprezentują w sobotę 7 marca 2015 o godz. 19:00, w Miejsko-Gminnym Centrum Kultury i Sportu w Choroszczy. Wstęp wolny.**

Na przestrzeni lat spektakle tworzone przez grupę zdobywały wyróżnienia i nagrody na różnych festiwalach teatralnych w Polsce. Młodzi aktorzy na swoim koncie mają m.in. Mysz – nagroda za najlepszy spektakl i reżyserię na festiwalu Arlekinada w Inowrocławiu w 2009 roku, 2013 roku II miejsce na festiwalu Marcinek w Poznaniu i II miejsce na festiwalu Most w Gdańsku.

Występują:
Kamil Makowski – Bóg, Dominika Cicha – Fistulka, Agnieszka Kempista – Cyryl, Jakub Kierul – Nowak Marcin, Magda Sierocka – Właściciel domu pogrzebowego, Angelika Korolczuk – Połowica Nowaka Marcina
Reżyseria: Paweł Gorszewski
Muzyka: Paweł Gorszewski, Bartosz Gorszewski
Światła, oprawa dźwiękowa: Bartosz Gorszewski

22 marca bezpłatne wejściówki

Spektakl „Separacja", czyli teatralny prezent na Dzień Kobiet

Miejsko-Gminne Centrum Kultury i Sportu oraz burmistrz Choroszczy serdecznie zapraszają na przedstawienie pt. „Separacja" inaugurujące teatralne spotkania w auli na piętrze Centrum.

Spektakl będzie wystawiony w niedzielę 22 marca 2015 roku. Początek o 19:00. Bezpłatne wejściówki można odebrać w Miejsko-Gminnym Centrum Kultury i Sportu (Choroszcz, ul. Sienkiewicza 29, parter) oraz sekretariacie Urzędu Miejskiego (Choroszcz, ul. Dominikańska 22, I piętro). Liczba miejsc ograniczona. Zapraszamy!

Sztuka produkcji Sceny "Rode" Kraków-Rzeszów i w reżyserii Elwiry Romańczuk i Anny Lenczewskiej jest opowieścią o nauczycielskim małżeństwie, które, przeżywszy ze sobą ćwierć wieku, wkracza w fazę nieuchronnego kryzysu. Joanna /w tej roli

Po spektaklu promocja najnowszej powieści Mariusza Marczyka "Przypadki męskiej nieśmiałości"

Elwira Romańczuk/ i Patryk /Mariusz Marczyk/ wystawiają sobie rachunki za przeżyte razem lata. Zarzuty są śmieszne i banalne, ale wobec nie dających się okiełznać emocji, dają asumpt do podjęcia decyzji, która będzie zaczynem do licznych omyłek, nieporozumień i zabawnych intryg.

To wszystko okraszone jest obficie błyskotliwymi dialogi i humorem w niebagatelnej scenografii Lidii Hardulaki z muzyką Marta Natalia Rajkin. Małżeńskie perypetie jak w soczewce skupiają te problemy, z którymi borykają się pary niekoniecznie z dużym stażem. Spotkanie z bohaterami sztuki pozwala spojrzeć na nie z dużym dystansem.rzędu Miejskiego

27 marca bezpłatne wejściówki

Dotknij Teatru – „Hamlet" w Choroszczy

Miejsko-Gminne Centrum Kultury i Sportu w Choroszczy włącza się do ogólnopolskiej akcji Dotknij Teatru 2015 z okazji Międzynarodowego Dnia Teatru, który przypada 27 marca.

Z tej okazji w Choroszczy wystawiona zostanie sztuka „Hamlet" w wykonaniu Walnego Teatru. Po spektaklu publiczność będzie miała okazję poznać pracę teatru od kulis. Autor zaprezentuje lalki oraz opowie o specyfice pracy technikami lalkarskimi.

Hamlet to spektakl realizowany w autorskiej technice marionetek podwodnych opowiada o zemście Ducha zamordowanego Ojca realizowanej dłońmi żywego syna - Hamleta. Ten przypadkowo wtajemniczony w Inną Rzeczy Wistość – pozagrobową – naznaczony odpowiedzialnością doświadczenia transcendencji a zarazem bezradny wobec własnej niedoskonałości próbuje wymknąć się konieczności mordu, który kreuje Duch Ojca, na próżno. Duchem jest tu żywy aktor - animator Hamleta i zarazem demiurg przedstawionego świata.

Obsada – Adam Walny. Reżyseria, adaptacja, scenografia – Adam Walny. Muzyka – Lars Kynde, Używane techniki lalkarskie – marionetki podwodne oraz lalka bunraku.

Spektakl odbędzie się 27 marca 2015 roku na auli Miejsko-Gminnego Centrum Kultury i Sportu w Choroszczy o godzinie 19:00. Bezpłatne wejściówki będą dostępne od 1 marca 2015 w Miejsko-Gminnym Centrum Kultury i Sportu w Choroszczy oraz w sekretariacie Urzędu Miejskiego w Choroszczy.

Książka

spotkanie autorskie z M. Iwanowicz

Małgorzata Świszcz
bibliotekarz

Dnia 17 grudnia 2014 w Filii Bibliotecznej w Barszczewie, odbyło się spotkanie autorskie z Panią Małgorzatą Iwanowicz - Dr nauk humanistycznych, poetką, autorką książek edukacyjnych z zakresu ortografii, słownictwa i frazeologii, popularyzatorką piękna i kultury języka polskiego.

Uczestnikami spotkania były dzieci z Filii Przedszkola Samorządowego w Choroszczy.

Do Barszczewa Pani Małgorzata zawitała z „Walizką pełną śmiechu ''.Przedszkolaki aktywnie uczestniczyły w spotkaniu, bawiąc się słowem w rymowanki, wyliczanki, śmieszne słówka oraz wykonując zabawne minki. Atrakcją spotkania okazały się przywiezione przez gościa kukiełki na palec, przedstawiające postacie zbajek.

Na zakończenie, każde dziecko miało za zadanie stworzyć zabawne zwierzątko, używając własnej wyobraźni. Spośród wielu prac wyłoniono bardzo oryginalne i ciekawe biedronko-jeże czy też zebro-krówki. Po spotkaniu pozostało miłe wspomnienie i uśmiech na twarzach dzieci.

Dzięki tego rodzaju warsztatom, dzieci mogły ćwiczyć pamięć, koncentrację, wymowę oraz świetnie się bawić.

Dużym zainteresowaniem wśród przedszkolaków cieszyły się bogato ilustrowane, bajkowe słowniki autorstwa Pani Iwanowicz. Filia Biblioteczna wzbogaciła księgozbiór dziecięcy o Bajkowy słownik wyrazów podobnych i przeciwstawnych ,podarowany przez Panią Małgorzatę Iwanowicz, za co serdecznie dziękuję. Za zorganizowanie spotkania dziękuję w imieniu dzieci i swoim, Książnicy Podlaskiej w Białymstoku.

REKLAMA

ŚWIEŻA RYBA Z KUTRA
ZAMÓWIENIA NA TELEFON
609334707

PAN DORSZ 14 ZŁ/KG
PANI FLĄDRA 10 ZŁ/KG
PAN ŚLEDŹ 10 ZŁ/KG

WĘGIEL EKOGROSZEK
BRYKIET DĘBOWY
DREWNO KOMINKOWE
Choroszcz, ul. Sienkiewicza 21
tel. 697 717 158
TRANSPORT GRATIS!

KSERO, WYDRUKI, SKAN, FAX
M-GCKiS w Choroszcz
ul. H. Sienkiewicza 29,
85 719 14 31

Profesjonalne sprzątanie:
- domów,
- biur,
- aptek.
Mycie okien.
tel. 509 733 398

Gazeta W CHOROSZCZY
Redakcja: ul. H. Sienkiewicza 29, 16-070 Choroszcz, tel./fax.: **85 719 14 31**, e-mail: **gazeta@choroszcz.pl** Strona internetowa: **www.gazeta.choroszcz.pl**

Zespół redakcyjny: Adam Kamieński (redaktor naczelny) tel. **791 696 160**
Wojciech Jan Cymbalisty (redaktor)
Wojciech Jastrzębski (redaktor)
Marcin Jacewicz (fotograf)
Monika Teklelska-Chmielewska (grafik)
Kolportaż: Sekcja Obsługi Urzędu Miejskiego w Choroszczy
Stali współpracownicy: Jacek Kajetan Romanowski, Tomasz Grynasz, Jan Adamski, Zbigniew Andruszkiewicz, Wojciech Blaszko, Urszula Gliniska, Mieczysław Cioło, Jacek Dąbrowski, Małgorzata Hubbel, Marzena Jacejko, Lucyna Jutkiewicz, Grzegorz Krysiewicz, Walentyna Litwin, Ewa Łukaszewicz, Daniel Nierodzik, Izabela Oniszczuk, Szymon Paczyński, Marzanna Szumkowska, Małgorzata Świszcz, Józef Waczyński, Elżbieta Wróblewska, Mieczysława Wysocka.
Wydawca: Miejsko-Gminne Centrum Kultury i Sportu w Choroszczy, ul. H. Sienkiewicza 29, 16-070 Choroszcz p.o. dyrektora Przemysław Waczyński
Druk: Prasa Podlaska **Nakład:** 3000 egzemplarzy, **Gazeta bezpłatna**, **ISSN:** 1507-3467
Numer zamknięty 21.II 2015 r.

Redakcja zastrzega sobie prawo do odmowy publikacji artykułu bądź treści komercyjnych bez podania przyczyny, prawo do korekty, łamania, skracania, zmiany tytułów i nadawania śródtytułów tekstów, redakcja nie odsyła nadesłanych materiałów i nie odpowiada za treści komercyjne publikowane w wydaniu oraz zamieszczone inserty.

Od lat w trosce o środowisko „Gazeta w Choroszczy" drukowana jest na papierze ekologicznym. Rok założenia: 1993

Muzyka

Jubileuszowy koncert Chóru Kameralnego

Wojciech Jan Cymbalisty

Mieszkańcy Choroszczy zazwyczaj na koncerty muzyki poważnej muszą wyjeżdżać do filharmonii i oper w Białymstoku, Warszawie i dalszych. W niedzielę 25 stycznia 2015 roku takiej konieczności nie było, bo wspaniały koncert wyśpiewał świętujący 5-lecie działalności Chór Kameralny pod dyrekcją Małgorzaty Olechno. W pięknym salonie gościnnej perły Choroszczy - w Muzeum Wnętrz Pałacowych od 19:00 cudownie śpiewającego Chóru Kameralnego słuchała licznie zgromadzona publiczność wraz z głowami choroskiego samorządu Robertem Wardzińskim burmistrzem Choroszczy i Grzegorzem Gabrianem zastępcą burmistrza. Nie zabrakło przedstawicieli licznych organizacji pozarządowych i instytucji będących na wydarzeniu prywatnie – jako wielbiciele Chóru Kameralnego.

Zebranych serdecznie powitał Przemysław Waczyński pełniący obowiązki dyrektora Miejsko-Gminnego Centrum Kultury w Choroszczy. Przypomniał on, że pięć lat temu grupa choroszczan postanowiła śpiewać i zgłosiła się do Centrum. A efekty pięcioletniej pracy grupy pod kierunkiem Małgorzaty Olechno było doskonale słychać na koncercie. Dyrygentka w pracy z chórem zwraca szczególną uwagę na naukę prawidłowej emisji głosu oraz techniki wokalnej – to, wraz z doskonałą atmosferą, jaka panuje w chórze stworzyło perfekcyjną całość.

W pierwszej części koncertu Chór Kameralny wyśpiewał kolędy w aranżacji Łukasza Olechno. Wśród nocnej ciszy, Lulajże Jezuniu, Gdy śliczna Panna, Pasterze mili, Cicha noc oraz Przybieżeli do Betlejem zabrzmiały w nowej, odświeżającej stylistyce. Chór prezentował nie tylko piękny, wielogłosowy śpiew, ale i odwagę tworzenia nowych wartości w muzyce, nie dziwi więc fakt, że publiczność nagradzała gorącymi brawami każdy cudnie wyśpiewany utwór.

Część druga koncertu stanowiła pokaz bogatych zainteresowań Chóru Kameralnego. Znalazły się w jego kręgu i pieśni adoracyjno-kontemplacyjne jak renesansowe Ach mój niebieski Panie Wacława z Szamotuł, barokowe Panis angelicus Claudio Casciolliniego czy dwudziestowieczne Ave Maria Ramiro Reala. Były też muzyczne podróże po Europie – neapolitańska pieśń braci De Curtis Torna a Surriento, francuska Belle qui tiens ma vie Thoinot'a Arbeau oraz angielska Come, sirwah Jack, ho! Thomasa Weelkes'a. Szerokie horyzonty muzyczne nie przeskaniają jednak Chórowi Kameralnemu dorobku polskich kompozytorów. W programie koncertu znalazły się i klasycznie patriotyczne Białe róże - Mieczysława Kozara-Słobódzkiego, i ludowy „przebój" wielu pokoleń – „W moim ogródeczku".

Koncert został bardzo ciepło przyjęty przez choroszczańską publiczność. Nie brakło też oficjalnych podziękowań składanych całemu Chórowi Kameralnemu i Małgorzacie Olechno. Dyrygentce prowadzącej od początku zespół dziękowali chórzyści, dziękował też Robert Wardziński burmistrz Choroszczy oraz Centrum Kultury. Był też nieodzowny urodzinowy tort, wiele słodkości oraz mnóstwo życzeń od melomanów.

Chór Kameralny śpiewa na chwałę Bogu i naszej ojczyźnie - Rzeczypospolitej Polskiej, promując poprzez piękny śpiew, znakomitą prezencję i nienaganne maniery gminę Choroszcz i Białostocczyznę. Jednak największym sukcesem – poza niekwestionowanym sukcesem artystycznym – jest fenomen wspólnego, twórczego działania. Mieszkanki i mieszkańcy gminy systematycznie, miesiąc po miesiącu doskonalą swój warsztat wokalny, pozostawiają wszystkie sprawy bieżące za drzwiami sali muzycznej i pod czujnym okiem i uchem Pani Małgorzaty Olechno stawiają czoła wielogłosowym kompozycjom, by czerpać radość z ich śpiewania.

Cieszmy się, że Chór Kameralny śpiewa właśnie w Choroszczy. Jest powodem do dumy całej społeczności. Nasza redakcja dołącza się do serdecznych życzeń – niech Chór Kameralny wyśpiewuje wspaniale przez wiele dekad na scenach choroskich, krajowych i zagranicznych!

Muzyka

Koncert kolęd zespołu Wokalnego Rytmy Czasu

fot. M. Jacewicz

W niedzielny wieczór 1 lutego w auli M-GCK w Choroszczy odbył się koncert kolęd w wykonaniu zespołu wokalnego Rytmy Czasu pod dyrekcją Jerzego Tomzika.

Podczas koncertu zespół składający się z gminnej młodzieży zaprezentował tradycyjne kolędy we własnych aranżacjach oraz piosenki o tematyce bożonarodzeniowej soulowe i jazzowe. Dzień wcześniej grupa śpiewała w białostockich Spodkach. Zapraszamy do obejrzenia fotorelacji z koncertu autorstwa Marcina Jacewicza na stronie gazeta.choroszcz.pl. **(red)**

Książka

Relacja ze spotkania DKK w Bibliotece Publicznej w Choroszczy

Janina Romanowska
Klubowiczka DKK

Dnia 18.12.2014 roku w Bibliotece Publicznej w Choroszczy ostatnie w tym roku spotkanie klubowiczów Dyskusyjnego Klubu Książki. W programie spotkania mieliśmy: wybór literatury do przeczytania w roku 2015, propozycje spotkań autorskich w roku 2015, dyskusja na najlepszą przeczytana książką w 2014 r.

Pani Elżbieta Wróblewska-kierownik biblioteki, powitała nas i zaproponowała abyśmy przełamali się opłatkiem i złożyliśmy sobie życzenia świąteczne i na Nowy Rok. Spotkanie zaczęło się ciekawie, gdyż na pierwsze nasze spotkanie w Nowym Roku zaproponowano nam wyjazd do kina do Białegostoku i obejrzenie filmu, który wspólnie wybraliśmy. Uważam, że jest to bardzo ciekawy pomysł, gdyż większość klubowiczów nie była w nowym kinie. Podczas spotkania Pani Elżbieta zaproponowała dwa spotkania autorskie z Panem Mieczysławem Czajkowskim (propozycja Pana Jana Adamskiego) i Piotrem Nesterowiczem autorem książki pt. „Cudowna".

Potem każdy z klubowiczów opowiadał o przeczytanej ostatnio dobrej książce, okazało się, że nasi klubowicze mają bardzo różne upodobania, od biograficznych poprzez historyczne do romansów. Dyskusja przy kawie była bardzo ciekawa i skończyła się po 1,5 godzinie.

Na koniec spotkania każdy z klubowiczów otrzymał kalendarz na Nowy Rok i zakładkę do książki zekslibrisem naszej biblioteki.

Zima w bibliotece

Lucyna Jutkiewicz
bibliotekarz

Z cyklu zajęć z dziećmi dnia 24.01.2015 r. odbyły się kolejne zajęcia, których motywem przewodnim była zima. Zajęcia rozpoczęły się od głośnego czytania książeczki o zimie.

Po przeczytaniu tekstu dzieci wykonywały prace plastyczne o zimie jak: śnieżne gwiazdki, zimowe obrazki, bałwanki. Do wykonywania prac maluchy używały wały i płatków kosmetycznych. Na zakończenie zajęć prace zostały wywieszone na wystawce w bibliotece.

Kultura

Bal przebierańców

W sobotę 14 lutego 2015 od 11:00 aula Miejsko-Gminnego Centrum Kultury w Choroszczy była miejscem wspaniałej zabawy karnawałowej dla najmłodszych. Bal Przebierańców dla dzieci do lat 12 poprowadzili profesjonalni wodzireje. Nie zabrakło tańców i wielkich atrakcji, jak wybory królowej i króla balu! Imprezie towarzyszyła wystawa listów do Świętego Mikołaja napisanych i namalowanych przez dzieci z gminy Choroszcz. Bal Przebierańców zorganizowała Fundacja Choroszcz w Działaniu wsparta organizacyjnie i logistycznie przez Miejsko-Gminne Centrum Kultury w Choroszczy i choroszczański Urząd Miejski. Organizatorzy wielkie słowa wdzięczności kierują do licznych osób, przedsiębiorstw i instytucji, które wsparły organizację Balu Karnawałowego.

Mecenasami wydarzenia byli: Państwo Biernaccy, poseł na Sejm RP Damiana Raczkowskiego, przewodnicząca rady miejskiej Beaty Jeżerys i radni gminni, firma Chorten z Choroszczy, Państwo Katarzyna i Bartek Bagińscy z firmy Bagiński Stomatologia, Prezes i Zarząd Spółdzielni Mieszkaniowej Lokatorsko-Własnościowej w Choroszczy, Państwo Kulesza z Hotelu pod Herbem z Białegostoku, Pan Grzegorz Rutkowski z firmy „Kewlar", Pan Leszek Rajczuk właściciel sklepu Rajczuk w Choroszczy, Pani Małgorzata Mielnicka właścicielka firmy P.M-M S.J, Pani Halina Trawińska i Stowarzyszenie Kumoszki.

Dziękujemy za zaangażowanie: Dyrektorowi Zespołu Obsługi Szkół w Choroszczy Panu Andrzejowi Winnickiemu, Dyrekcji Szkoły Podstawowej im. Henryka Sienkiewicza w Choroszczy i Dyrekcji Przedszkola Samorządowego im. Jana Pawła II w Choroszczy.

Impreza połączona była z przesłaniem charytatywnym. Podczas Balu Przebierańców Fundacja Choroszcz w Działaniu przeprowadziła zbiórkę żywności z długim terminem przydatności oraz chemii gospodarczej dla pogorzelców z Bokin. **(red)**

Spotkanie bibliotekarzy powiatu białostockiego w Juchnowcu Kościelnym

Małgorzata Świszcz
bibliotekarz

Dnia 10 grudnia 2014 r. w Gminnym Centrum Kultury w Juchnowcu Kościelnym odbyło się merytoryczne spotkanie bibliotekarzy powiatu białostockiego.

Na spotkaniu, bibliotekarze powiatu białostockiego wymieniali się doświadczeniami ze współpracy z partnerami gminnymi, zostały również omówione wyniki sondażu „Partnerstwo w działaniu". Pani Ewa Jasińska- trener organizacji pozarządowych w Białymstoku, wykładem pt. „Biblioteka jako animator partnerstw lokalnych", wzbogaciła posiadaną przez nas wiedzę, dostarczając cennych wskazówek dotyczących dalszej współpracy z partnerami lokalnymi. Na spotkaniu podsumowano również całoroczną akcję biblioteczną „Kochani rodzice zapiszcie mnie do biblioteki", skierowaną do najmłodszego czytelnika niezarejestrowanego w bibliotece. Biblioteka Publiczna w Choroszczy zajęła III miejsce w powiecie, natomiast Filia Biblioteczna w Barszczewie dostała wyróżnienie, za działania mające na celu zachęcenie najmłodszych do jak najwcześniejszego korzystania z biblioteki. Dyplomy oraz nagrody odebrały Lucyna Jutkiewicz z Oddziału Dziecięcego Biblioteki Publicznej w Choroszczy oraz Małgorzata Świszcz z Filii Bibliotecznej w Barszczewie.

Spotkanie uświetnił występ grupy teatralnej „Kluczyk".

Za zaproszenie dziękujemy organizatorom spotkania, Książnicy Podlaskiej im. Łukasza Górnickiego w Białymstoku oraz Gminnej Bibliotece Powiatowej w Juchnowcu Kościelnym.

W skrócie

Klepaczanki kolędują najpiękniej w województwie podlaskim

Tak zdecydowało jury XXVIII Wojewódzkiego Spotkania Zespołów Kolędniczych, który Wojewódzki Ośrodek Animacji Kultury zorganizował w niedzielę 1 lutego w gościnnym i gruntownie odremontowanym Hajnowskim Domu Kultury. Zespół z Klepacz zajął I miejsce w kategorii "kolędowanie z szopką" równorzędnie z grupami „Czarnowiacy" z Czarnej Wsi Kościelnej oraz „Knyszynianki" z Knyszyna. Gratulujemy Klepaczankom i życzymy wielu równie pięknych koncertów w roku trzydziestolecia działalności! **(wjc)**

Koncert kolęd w kaplicy

11 stycznia w kaplicy szpitalnej tuż po mszy św o godz. 14.00 odbył się koncert kolęd w wykonaniu Chóru Kameralnego z MGCKiS w Choroszczy pod dyrekcją Małgorzaty Olechno. w repertuarze znalazło sie wiele tradycyjnych kolęd we własnych opracowaniach m.in. "Wśród nocnej ciszy", "Przybieżeli do Betlejem" czy "Lulajże Jezuniu". Licznie zgromadzona publiczność nagrodziła występ chórzystów gromkimi brawami. **(aka)**

Ekologia

Lepsze powietrze w Choroszczy i dofinansowanie do modernizacji źródeł ciepła.

Zapraszamy do udziału w badaniu.

Urząd Miejski

Gmina Choroszcz przystąpiła do opracowania Planu Gospodarki Niskoemisyjnej. To strategiczny dokument, który wyznacza kierunki dla gminy na lata 2014-2020 w zakresie działań w takich obszarach jak m. in. zaopatrzenie w ciepło i energię. Gmina, tworząc taki dokument, określa w nim konkretne cele, które pomogą zredukować emisję gazów cieplarnianych, zwiększyć efektywność energetyczną regionu oraz wykorzystać odnawialne źródła energii. Program jest finansowany ze środków UE, w ramach Regionalnego Programu Operacyjnego Województwa Podlaskiego. Opracowanie programu jest dwuetapowe: najpierw przeprowadzana jest inwentaryzacja źródeł emisji dwutlenku węgla, a następnie – na tej podstawie – opracowywane założenia do Planu Gospodarki Niskoemisyjnej, dedykowanego dla Gminy Choroszcz.

Obecnie, Urząd Miejski w Choroszczy tworzy tzw. bazę emisji i w tym celu zbiera informacje na temat możliwości poprawy jakości powietrza w gminie oraz skali potrzeb mieszkańców w zakresie modernizacji źródeł ciepła oraz montażu instalacji do uzyskiwania energii ze źródeł odnawialnych. W tym celu przeprowadza wśród mieszkańców naszej gminy badanie ankietowe, do uczestnictwa w którym serdecznie Państwa zapraszamy. Badanie w żadnym stopniu nie jest wiążącym zobowiązaniem z Państwa strony, ale w znacznej mierze pomoże nam zebrać informacje pozwalające następnie na stworzenie Planu Gospodarki Niskoemisyjnej, dedykowanego naszej gminie.

Dzięki właściwie sporządzonemu opracowaniu, w przyszłości instytucje i mieszkańcy gminy będą mogli uzyskać dofinansowanie na działania zmierzające do osiągnięcia celów pakietu klimatyczno-energetycznego Europy (np. na termomodernizację budynków użyteczności publicznej, montaż instalacji odnawialnych źródeł energii, budowa obiektów pasywnych/energooszczędnych, wymiana urządzeń na energooszczędne, wykorzystanie energii odpadowej czy modernizacja sieci dystrybucyjnej).
W tym celu UM w Choroszczy, z pomocą ankieterów, w najbliższym czasie dostarczy do Państwa lokali ankiety. Rozprowadzane one są na terenie całej gminy. Ankiety dotyczą źródeł ciepła w budynkach mieszkalnych. Zebrane dane pozwolą na opracowanie realnego planu, możliwego do zrealizowania w naszej gminie w zakresie ochrony i poprawy jakości powietrza.
W związku z tym serdecznie prosimy Państwa o uzupełnienie ankiety i dostarczenie jej do Urzędu Miejskiego w Choroszczy najpóźniej do dnia 31 marca 2015 r.

MOŻNA TO ZROBIĆ:

osobiście:
- wypełnioną ankietę przekazać ankieterowi, który ją Państwu dostarczył. **UWAGA:** każdy ankieter posiada stosowny identyfikator;
- wypełnioną ankietę osobiście złożyć w Sekretariacie Urzędu Miejskiego w Choroszczy (Choroszcz, ul. Dominikańska 2, pok. 14, I piętro);

pocztą tradycyjną:
- wypełnioną ankietę przesłać na adres: Urząd Miejski w Choroszczy, 16-070 Choroszcz, ul. Dominikańska 2.

Dodatkowe informacje można uzyskać u Pani Marzeny Jacejko w Urzędzie Miejskim w Choroszczy, pod nr tel.: 85 713 22 31.

Za wszelką współpracę Państwu dziękujemy!

Fundacje

Choinka miejska

17 stycznia dzieci z Choroszczy i okolic bawiły się na I Choince Miejskiej, która to odbywała się w Fikolandzie. Wzięło w niej udział ponad 140 dzieci, które napisały list do Św. Mikołaja i wysłały go do Fundacji Choroszcz w działaniu. W ramach tej akcji otrzymaliśmy ponad 100 listów od dzieci z naszej gminy:). Dzieci listy piszą... i malują, często przy pomocy rodziców czy rodzeństwa tworzyły piękne opowiadania czy też namalowały kolorowe rysunki. To było wspaniałe uczucie gdy „Mikołaj" otwierał listy, w których mógł poznać prośby i marzenia dzieci, te małe i te nieco większe. W trakcie dwugodzinnej zabawy z naszymi pociechami bawili się animatorzy, następnie odwiedził je Święty Mikołaj i wręczył im paczki ufundowane przez naszych darczyńców.
Na rodziców czekał słodki poczęstunek przygotowany właścicieli hotelu „Pod herbem" z Białegostoku oraz przez panie ze Stowarzyszenia „Kumoszki". Przy kawce, herbatce i wyśmienitych wypiekach był czas na „sąsiedzkie" rozmowy. W przyjaznej atmosferze wszyscy bawili się świetnie.
Ideę choinki „odkurzyła" Fundacja Choroszcz w działaniu. Oczywiście, nie odbyłoby się to gdyby nie współpraca i wsparcie Burmistrza Miasta Choroszcz Pana Roberta Wardzińskiego, Miejsko Gminnego Centrum Kultury oraz ludzi wielkiego serca i jednocześnie przedsiębiorców lokalnych.
Etapem wieńczącym zabawę choinkową był wspólny bal karnawałowy połączony z wystawą nadesłanych do Fundacji prac wykonanych przez dzieci w dniu 14 lutego w siedzibie MGCK w Choroszczy (więcej na pstr. 8).
Mamy nadzieję, że Choinka Miejska wpisze się w kalendarz imprez naszym mieście, a paczki z każdym rokiem będą bogatsze dzięki Państwa hojności i ofiarności przyjaciół Fundacji Choroszcz w Działaniu i wszystkich dzieci.

Magdalena Tywończuk i Anna Maciejuk
Prezes i V-ce Fundacji Choroszcz w działaniu

Sport

Orlik w Choroszczy jeszcze bardziej dostępny!

Burmistrz Choroszczy informuje, że zgodnie z decyzją Rady Miejskiej w Choroszczy, od marca b.r. lodowisko „Biały Orlik" będzie bezpłatne nie tylko dla dzieci do lat 7., ale też dla młodzieży do lat 16. Za lodowisko nie zapłacą też kluby i organizacje popularyzujące w Choroszczy aktywność sportową. Na korzyść użytkowników zmieniają się ceny biletów, a także warunki wynajmu lodowiska „Biały Orlik". Za korzystanie z lodowiska osoba dorosła za bilet godzinny zapłaci 4 zł, uczniowie szkół średnich o połowę mniej. Na zmianach skorzystają też rodziny. W dni powszednie rodzic lub opiekun wchodzący na lodowisko z dzieckiem do lat 16, i kupujący bilet rodzinny 5-krotnego wstępu, za godzinę użytkowania lodowiska zapłaci tylko 3,6 zł, a w weekendy, kupując bilet 2-krotnego wstępu, jeszcze mniej – tylko 3,5 zł (podane kwoty nie obejmują wypożyczenia sprzętu; szczegółowy cennik korzystania z lodowiska „Biały Orlik" znajduje się w samym obiekcie, dostępny jest także pod adresem: www.um-choroszcz.pbip.pl (um)

Parafia

Zaprzysiężenie nowych członków Rady Parafialnej

W niedzielę, 8 lutego 2015 roku podczas uroczystej Mszy Świętej sprawowanej o 8.00 w choroszczańskiej świątyni przez Proboszcza parafii, ks. Leszka Struka, odbyło się zaprzysiężenie dwóch członków Rady Parafialnej do spraw ekonomicznych.

Ślubowanie składali: Janusz Olszewski z Sienkiewicz, który zastąpił wieloletniego członka Rady, p. Andrzeja Łukaszewicza, oraz Piotr Waczyński, powołany w miejsce zmarłego przed miesiącem śp. Piotra Tymińskiego. Każdy z nich wypowiadał formułę przysięgi, trzymając prawą rękę na księdze Pisma Świętego, zobowiązując się do uczestnictwa w pracach Rady Parafialnej do spraw ekonomicznych, zgodnie ze swoją najlepszą wiedzą i wolą, służąc w ten sposób wspólnocie parafialnej. Po Mszy Świętej w Kaplicy Dominikańskiej odbyło się nadzwyczajne zebranie Rady, na którym wybrano nowego zastępcę przewodniczącego. Dotychczas funkcję tą pełnił śp. Piotr Tymiński, który jednocześnie był skarbnikiem. W wyniku głosowania, wolą większości radnych wiceprzewodniczącą Rady została p. Barbara Krysztopik.

Oto skład zarządu Rady Parafialnej do spraw ekonomicznych:
1. Stanisław Perkowski -przewodniczący,
2. Barbara Krysztopik - wiceprzewodnicząca,
3. Anna Aponowicz - skarbnik.

Rada Parafialna do spraw ekonomicznych, składająca się z 26 członków, jest organem doradczym dla Proboszcza w podejmowaniu poważnych decyzji gospodarczych i finansowych w parafii. W każdą drugą niedzielę miesiąca Członkowie Rady Parafialnej tworzą oprawę liturgiczną Eucharystii, występując w swych galowych strojach. **(km)**

Dzień Babci i Dziadka

Jacek Romanowski

Z okazji przypadającego w dniu 21 stycznia Dnia Babci oraz w dniu 22 stycznia Dnia Dziadka, w kościele parafialnym w Choroszczy w dniu 21.01.2015 odprawiona została uroczysta Msza św. odprawiona była w intencji zmarłych i żyjących Babć i Dziadków. Po Mszy św. jej uczestnicy otrzymali z rąk ks. proboszcza Leszka Struka symboliczne cukierki dla przypomnienia miłych chwil spędzonych z naszymi Babciami i Dziadkami.

Ludzie

105 lat pana Pawła

18 stycznia 2015 roku pan Paweł Trzeszczkowski z miejscowości Sienkiewicze obchodził swoje 105 urodziny. Z tej okazji dostojnego Jubilata odwiedził Burmistrz Choroszczy pan Robert Wardziński oraz przedstawicielki Oddziału Regionalnego KRUS w Białymstoku: pani dyr. Joanna Rogucka oraz pani Maria Frejda. **(aka)**

Wybory

Wybory Zarządu Osiedla nr 1 w Choroszczy

W gminie Choroszcz trwają wybory do jednostek pomocniczych gminy. Zgodnie z Uchwałą Nr III/20/2014 Rady Miejskiej w Choroszczy z dnia 30 grudnia 2014 r. w sprawie zasad i trybu przeprowadzenia wyborów przewodniczących i członków zarządu osiedli oraz sołtysów i rad sołeckich od 19 stycznia do 28 lutego wybierany na terenie gminy nowych sołtysów i przewodniczących osiedli wraz z radami
4 lutego w Zespole Szkół w Choroszczy odbyły się wybory Przewodniczącego oraz Zarządu Osiedla nr 1 obejmujący swoimi granicami bloki Spółdzielni Mieszkaniowej w Choroszczy przy ul. Powstania Styczniowego nr 6, 6A, 6B, 6C, 8, 8A, 8B, 14, 16, 18, 20, 20A, 22, 24, oraz bloki przy ul. Słowackiego nr 2, 4, 6, 8. Porządek dzienny zebrania wyglądał następująco:
1. Wybór przewodniczącego zebrania
2. Złożenie sprawozdania z działalności zarządu osiedla
3. Wybór komisji skrutacyjnej (do przeprowadzenia obliczenia wyników głosowania),
4. Wybór przewodniczącego zarządu osiedla,
5. Wybór członków zarządu osiedla,
6. Konsultacja z mieszkańcami projektu statutu

W zebraniu wyborczym uczestniczyło około 40 osób. Na przewodniczącego osiedla aspirowały 3 osoby : Stanisław Matys, Jacek Dąbrowski oraz Damian Kraszewski. Największe poparcie mieszkańców w głosowaniu tajnym uzyskał Damian Kraszewski bezapelacyjnie pokonując swoich kontrkandydatów. Podczas zebrania ustalono iż osiedle będzie reprezentować przewodniczący z siedmioosobowym zarządem.
Skład nowo wybranego Zarządu Osiedla nr 1 w Choroszczy:
Przewodniczący Zarządu Osiedla - Damian Kraszewski
Członkowie Zarządu Osiedla: Dąbrowski Jacek, Makar Jan, Popko Krystyna, Romanowski Jacek, Sawicka Czesława, Simonowicz Zdzisława, Zajkowski Maciej.

Wspomnienia

Jadwiga Adamska

Wspomnienia spisała **Diana Tomaszuk**

Nazywam się Jadwiga Adamska (z domu Orzechowska). Urodziłam się w 1922 roku, pochodzę z gospodarstwa, ze wsi Żrobki koło Augustowa. Do granicy z Prusami Wschodnimi mieliśmy 1,5 km. Mój tato zajmował się uprawą machorki oraz hodowlą krów. Gdy się zestarzał, z krów stopniowo rezygnował. Przed samą wojną sprzedał nawet łąki, ponieważ znajdowały się one daleko od naszego gospodarstwa. Po rozpoczęciu wojny, pieniądze ze sprzedaży łąk straciły swoją wartość i nic za nie można było kupić. Moja mama była drugą żoną ojca, gdyż wyszła za mąż za wdowca. Byliśmy liczną rodziną. Czworo dzieci z pierwszego małżeństwa oraz czworo z drugiego – razem ośmioro dzieci. Do szkoły podstawowej najpierw chodziłam w naszej wsi. Była naprzeciwko mego domu. Wspominam ją bardzo dobrze. Jedna z nauczycielek mieszkała u nas na kwaterze. W pierwszym rzędzie uczono nas dyscypliny, szacunku do rodziców i nauczycieli. Trzeba było być uprzejmym i posłusznym. Lekcje zaczynały się śpiewem „Boże coś Polskę” lub „My chcemy Boga” i kończyły się pieśnią „Boże coś Polskę” lub Hymnem państwowym. Mieszkający we wsi żyd Icek mówił, że Polaka który nie uważa Boga należy się bać. Pamiętam jak jeden z kolegów, wchodząc do klasy trzasnął drzwiami. Musiał pięćdziesiąt razy wyjść i wejść do klasy, tak aby drzwi zostały prawidłowo zamknięte. W szkole panował wysoki poziom nauczania. Tabliczkę mnożenia musieliśmy znać jak „wierzę w Boga Ojca”. Do domu zadawano nam dużo czytania, a na drugi dzień musieliśmy opowiadać przeczytane książki. Jednego dnia podpadłam i było mi strasznie wstyd. Zapomniałam przeczytać książki, a akurat zostałam poproszona o streszczenie. Przyznałam się, że nie przeczytałam, gdyż wypadło mi to zupełnie z głowy. Lekcje religii odbywały się w szkole i prowadziła je nauczycielka, a ksiądz przyjeżdżał raz w miesiącu egzaminować nas z katechizmu. Pamiętam, że do pierwszej komunii nie prowadzili nas rodzice, tylko nauczycielka. W tym czasie w Polsce obchodzono dwa ważne święta narodowe – 3 maja oraz 11 listopada. Na 3 maja szliśmy zawsze na 9 rano do kościoła w Bargłowie na mszę świętą, tam później odbywała się defilada wszystkich gminnych szkół. Maszerowaliśmy odświętnie ubrani, z chorągiewkami, które sami musieliśmy sobie zrobić. Trwało to mniej więcej do godziny 14 - 15. Potem w szkole braliśmy udział w różnych przedstawieniach, recytowaliśmy wiersze i śpiewaliśmy patriotyczne pieśni. Na 11 listopada było tak samo, może trochę krócej, ze względu na pogodę. Chętnie braliśmy udział w defiladach, byliśmy dumni z bycia Pola-kami. Naszym mottem było „Bóg, honor, ojczyzna”. Najczęściej pow-tarzaną przez nas lekturą było:

„- Kto ty jesteś? Polak mały. / Jaki znak twój? Orzeł biały. / Gdzie ty mieszkasz? Między swemi. / W jakim kraju? W polskiej ziemi. / Czym ta ziemia? Mą Ojczyzną. / Czym zdobyta? Krwią i blizną. / Czy ją kochasz? Kocham szczerze. / A w co wierzysz? W Polskę wierzę. / Czym ty dla niej? Wdzięczne dziecię. / Coś jej winien? Oddać życie.”

Gdy, rozpoczęła się reforma rolna całą rodziną przenieśliśmy się na kolonię. We wsi, z tego co pamiętam, została nauczycielka oraz Żydo-wska rodzina (zwani-Icki). Do szkoły zaczęłam wtedy chodzić do Bargłowa Kościelnego. W 1935 roku zmarł Józef Piłsudski. O jego śmierci dowiedziałam się w szkole. Jedna nauczycielka miała radio i właśnie je włączyła, kiedy nadawali audycję i informowali o śmierci polskiego działacza społecznego i niepodległościowego. Podczas jego pogrze-bu byliśmy w kościele na mszy żałobnej. Później w szkole opowiadali nam o nim. Dostałam nawet w nagrodę książkę dotyczącą całego jego życiorysu, była w skórzanej oprawie. Gdy wybuchła wojna i przyszli Rosjanie spaliliśmy ją, aby nie mieć nieprzyjemności z tego powodu. 1 września 1939 roku wybuchła II wojna świata, miałam wtedy 17 lat. O wojnie dowiedzieliśmy się z radia, mój tato miał takie małe radyjko na baterie. Mój straszy brat, Kazimierz Orzechowski, został zmobilizowany do wojska, trafił do Grodna. 9 września do Augustowa i do naszej wsi przyszli Niemcy. Zabierali wszystko – konie, świnie. Aresztowali kogo popadnie, a mężczyzn zabierali na roboty. Zaczęły się czystki Żydów. Wszyscy zaczęli uciekać do Rajgrodu, tylko dwóch Żydów zostało– Lejbko wraz z oj-cem Ickiem. Byli oni bardzo dobrymi ludźmi, starszy Icek miał 105 lat, pomimo to, potrafił przychodzić do nas nawet dwa razy dziennie. Z tego co wiem został on zabity (ucięto mu głowę siekierą), ale nie przez Niemców, a Polskich bandytów, szukających złota. Pochowano go w ogródku przed domem, a po Lejbko wkrótce słuch zaginął. Na naszych terenach Niemcy byli do listopada. Sowieci przyszli do naszej wsi 13 grudnia 1939 roku. Na naszej kolonii zaczęli kopać okopy w śniegu, blisko naszego domu. Rozbierali stojące puste domy i umacniali nimi okopy. Pewnego dnia trzech z nich przyszło do naszego domu, aby się nagrzać. Mama zrobiła im czarną kawę i poczęstowała kawałkiem mięsa. Na drugi dzień przyszło kolejnych trzech sowietów, a mama postawiła im w menażce smalec. Podała im też dwa noże, ale im nie były potrzebne. Bez skrępowania maczali palce w smalcu i smarowali chleb. Byli bardzo brzydko ubrani i nie mieli za grosz kultury. Na głowy po-nakładali szpiczaste czapki, z powo-du których zwano ich „czubarykami”. Płaszcze, w które byli ubrani były nieobrębione i nicie z nich ciągnęły się po ziemi. Chodzili nieogoleni, brudni, śmierdzący i zawszeni. Sowietki, które przyjechały za wojskiem z początku chodziły po ulicach Augustowa w zabranych Polkom koszulach nocnych. Jedna z nich z nocnikiem przyszła do sklepu po marmoladę. Pamiętam, że mieliśmy jeden sklep – kooperaty-wa. Stali w nim miejscowi. Nieraz stałam w kolejce od 2 w nocy. Na szczęście niedaleko mieszkał mój kuzyn, do którego, stojąc w kolejce, mogłam zajść się ogrzać i wypić kawę. Gdy otwierano sklep przy-chodził sowiet i mówił, że dla nas będzie wszystko ale jutro. Te „jutro”powtarzano bardzo często. Śmieliśmy się z nich, ale płaczu było o wiele więcej. Sowieci obrabowali całą wieś, zabierali od każdego co im się spodobało (w pierwszej kolejności złoto, zegarki), zaczęła się bieda. Pamiętam, że wprowadzi-liśmy do piwnicy w domu ostatnią krowę, aby nam jej nie zabrali. W 1941 roku zaczęły się wywózki ludzi do Rosji. Wyłapywano gospodarzy i wywożono ich w nieznanym kierunku. Nasza rodzina była zapisana na czerwiec 1941 roku, na wywózkę, do której na szczęście nie zdążyło dojść. Aresztowano nawet księdza Józefa Radwańskiego, którego wywieziono do Rosji, potem jego matkę, pomimo że miała 90 lat. Gdy usadzono ją na pierwszych saniach zaczęła śpiewać „Kto się w opiekę odda Panu swemu”, inni skazańcy podjęli tą pieśń. Nigdy jej więcej nie widziałam. Moim zdaniem Niemcy byli delikatniejsi od Sowietów. Gdy po raz drugi wkroczyli, przebywał-am w Rajgrodzie u kuzynów. We wsi przywrócono sołtysa, tego samego co przed wojną. Nadal trzeba było opłacać podatki i zdawać mleko oraz mięso. Panował zakaz uboju. Raz w naszym domu znaleźli zabitego świniaka. Na szczęście nie był to Komisarz Rolny, a jeden z jego zastępców (nazywał się Pogoda), potraktował nas bardzo łagodnie. Kazał jedynie oddać mu całą szynkę. Nawet poklepał mego tatę po ramieniu i pochwalił za dobre mięso. Również komendant posterunku z Rajgrodu jeździł po wsiach i sprawdzał, co się dzieje w chłopskich domach. W tym czasie zajmowałam się tajnym naucza-niem. Podjęłam się tego zajęcia na prośbę matek, które mnie prosiły, abym uczyła ich dzieci. Dzieci było około 12-13. Uczyłam głównie języka polskiego, matematyki, geografii, historii. Dzieci były na różnym poziomie, więc uczyłam niektóre również pisania i czytania. Nie trwało to długo, bo jedynie 1,5 roku (od 1941 roku do 1942), ze względu na to, że zostałam przyłapana. Pewnego dnia, komen-dant przyszedł na kontrolę do naszego domu, zobaczył stojące w pokoju ławki oraz tablicę. Niemcy uważali, że za nauczanie biorę pieniądze, a ja robiłam to zupełnie za darmo. W tym czasie mój młodszy brat, Dominik, uciekł z obozu w Niemczech. Ukrył się w domu przyrodniego brata Kazimierza. Pewnego dnia, Niemcy zobaczyli go przez okno, nie było wtedy w zwyczaju zawieszać zasłon czy firanek. Zapukali do drzwi i kazali wydać go, bo wiedzą, że znajduję się w domu. Wywieźli go z powrotem do Niemiec. Wkrótce został zwolniony, ponieważ mój tata starał się o to przez dłuższy czas, twierdząc, że nie ma komu robić na gospodarce, bo sam nie jest już w stanie. Ja w tym czasie jeszcze trochę uczyłam. Nadszedł jednak rok 1944 i zostałam wezwana do sołtysa. Za karę, że uczyłam dzieci zostałam wysłana do Klein Gawlik. Od razu mnie wywieziono. W obozie pracy w Klein Gawlik były osoby z okupowanych krajów Europy. Byli tam Włosi, Francuzi, Holendrzy oraz Norwedzy (tak zwani kolabo-ranci). Pobudkę mieliśmy o 4 rano, chodziliśmy się myć w rzece, później obieraliśmy ziemniaki. Na śniadanie dostawaliśmy czarną kawę i kromkę chleba, na obiad wodnistą grochów-kę z niewielką ilością grochu. Na kolację dostawaliśmy zacierkę na mleku (mleko zawsze było chude i kwaśne). Spaliśmy w małym po-mieszczeniu na sianie, do tego były dwa koce średnio na 30 osób. Obozem zarządzał kierownik oraz inspektor pracy. Dziedziczka maja-tku, o nazwisku Hofman, była dla nas dość miła. Tak samo inspektor pracy. Czasami zabierał od nas tą zacierkę i oddawał dla świń, a dla nas za to zostawiał dwie, trzy bułki chleba. Kierownik obozu był okrutny. Jeśli ktoś nie miał siły pracować i robił to wolniej, kładł go na ziemię i deptał kołem. Na zimę wywieźli nas do Giżycka, gdzie nas sprzedawali. Kupiła mnie jedna kobieta za 2 marki, wzięła mnie do sprzątania. Zabrała mnie do hotelu, dała mi jeść. Pamiętam, że byłam ubrana w futerko i miałam małą walizkę. Na kredensie w hotelu leżał czarny kapelusz, taki sam w jakich chodzili Niemcy. Gdy kobieta wyszła, nie zastanawiając się długo wzięłam ten kapelusz, nałożyłam na głowę, zostawiłam walizkę i ucie-kłam. Dotarłam na dworzec, gdzie Niemieccy żołnierze kupili mi bilet do Białegostoku. Myśleli, że jestem Niemką, gdyż zwróciłam się do nich po niemiecku. Wsiadłam do pociągu i dojechałam do Grajewa. Była ciemna noc, zabłądziłam i weszłam w bramę do jakiegoś domu. Otworzyła mi kobieta, która spojrzała na mnie ze zdziwieniem i spytała jak się tu dostałam. Dowiedziałam się od niej, że w tym domu mieszkają Niemcy. Mimo to pozwoliła mi zostać u siebie na noc. Rano wyprowadziła mnie z drugiej strony domu. W drodze powrotnej spotkałam znajomego, który jechał do magazynu po towar i zawiózł mnie do kuzynów do Kroszewa. W Kroszewie przebywałam do lutego. Latem 1944 roku zaczęły się walki o Augustów, które skończyły się dopiero w styczniu 1945 roku. W trakcie wojny tworzyła się partyzantka, która rozbudowała się za Niemców. Do AK nie należał nikt z mojej rodziny, z tego co wiem z naszej wsi należała tylko jedna osoba. Wojna się skończyła, a ofiar przybywało. Jedną z nich był mój przyrodni brat. Pojechał furmanką do lasu po drzewo, wjechał kołem wozu na minę. Z pola minowego ściągano go bosakami , ponieważ bano się wejść na zaminowany teren. Do szkoły średniej poszłam w Różanymstoku, gdzie uczęszczałam przez rok. W 1945 roku wyszłam za mąż. Męża poznałam w szkole, razem się uczyliśmy. Mieszkał 1 km od naszego domu. Wraz z mężem zamieszkaliśmy w Ełku, obok budynku UB, na ulicy Wojska Polskiego. Mieliśmy tam zakład fryzjerski. W nim poznałam szefa UB, który był dla nas życzliwym człowiekiem. Nazywał się Masako-wski, jego zastępcą był człowiek o imieniu Igor. Był Rosjaninem i wszyscy się go bali. Pamiętam, że u mnie w zakładzie aresztowano dwie osoby. Przez tydzień strzyglam też w areszcie osoby aresztowane np. za to, że nie zdali kontyngentu siana czy zboża. Pamiętam jak strzy-głam jednego zatrzymanego staruszka, a obok niego stał mili-cjant. Nie było można mi było ode-zwać się do niego ani słowem. Nie mogłam tego znieść i odmó-wiłam chodzenia do aresztu. W tym czasie zachorował mój mąż. Trafił do szpitala w Choroszczy, gdzie zmarł. Swego drugiego męża poznałam właśnie w Choroszczy. Nazywał się Antoni Adamski. Przeniosłam się więc do Choroszczy, a do pracy poszłam do Białegostoku. Niestety ze względu na złe dojazdy musiałam się zwolnić. Później rozpoczęłam pracę w szpitalu w Choroszczy. Ze szpitala zostałam skierowana na naukę do Akademii Medycznej w Białymstoku. Uczyłam się na laborantkę histopatologiczną. Przepracowałam parę lat w zawodzie, niestety dostałam uczulenia i musiałam się przenieść do pracy do magazynu na pierwszy oddział. Dzisiaj jestem już na emeryturze i nadal mieszkam w Choroszczy.

Jesteś świadkiem historii? Nie pozwól na jej zapomnienie. Skontaktuj się ze Stowarzyszeniem Pamięć i Tożsamość Skała: biuro@pamiec.org.pl pamiec.org.pl

Pamięć

152 rocznica
Powstania Styczniowego

W czwartek 22 stycznie Mszą św za Ojczyznę rozpoczęły się obchody 152 rocznicy wybuchu Powstania styczniowego. W uroczystościach zorganizo-wanych przez Towarzystwo Przyjaciół Choroszczy przy pomocy Urzędu Miejskiego, Parafii Rzymskokatolickiej oraz Miejsko-Gminnego Centrum Kultury wzięły udział delegacje oraz poczty sztandarowe władz miejskich, straży pożarnej, harcerzy oraz organizacji z terenu miasta i gminy.

W uroczystościach uczestniczyli także potomkowie poległych oraz kiblce Jagiellonii Białys-tok. Po mszy św uczestnicy udali się na miejsce straceń zwane Szubienicą. Tam też został odczytany przez Józefa Waczyńskiego manifest powstańczy. Po apelu poległych, modlitwie Anioł Pański oraz salwie honorowej wieńce pod pomnikiem złożyły m.in delegacje: Urzędu Miejskiego na czele z Robertem Wardziń-skim Burmistrzem Choroszczy, Przedszkola Samorządowego im. Jana Pawła II, Szkoły Podstawowej im. H. Sienkiewi-cza w Choroszczy, Zespołu Szkół w Choroszczy, Towarzyst-wa Przyjaciół Choroszczy, Stowarzyszenia Honorowych Dawców Krwi, Stowarzyszenia Pamięć i Tożsamość Skała wraz z potomkami powstańców, gminnego koła Prawa i Spraw-iedliwości, Koła Emerytów i Rencistów nr 15, Podlaskiej Izby Rolniczej, kibiców Jagiellonii Białystok oraz Związku Harcerstwa Polskiego. Tradycyjnie po części oficjalnej uczestnicy uroczystości mogli posilić się gorącą kiełbaską upieczoną przy ognisku oraz rozgrzać się kubkiem gorącej herbaty. **(aka)**

FUTSAL

Łyski Mistrzem Gminy w Futsalu

Wojciech Jastrzębski

Na przestrzeni ostatnich dwóch niedziel (8 i 15 lutego) na hali sportowej Zespołu Szkół w Choroszczy rozgrywany był Turniej Halowy drużyn Ligi Gminnej. Każda drużyna rozegrała po 8 meczów systemem „każdy z każdym".

Viktoria Łyski - mistrz gminy w futsalu.

Po pierwszej niedzieli liderem były Łyski, przed drużynami z Choroszczy: Lambadą i Rajkomem. Już na samym starcie drugiego dnia zmagań z turnieju wycofało się Barszczewo. Kłopoty kadrowe miał także Rajkom ale postanowił dokończyć turniej mimo znacznych osłabień. Co prawda Rajkom przegrał wszystkie mecze w drugim dniu turnieju i z podium spadł na przedostatnie miejsce – ale dograli turniej do końca, nie podzielając losów Barszczewa. Na szczęście wycofanie się Barszczewa nie zmieniło sytuacji w tabeli gdyż i tak mieli zerowy dorobek punktowy po pierwszym dniu. Po kolejnych meczach w walce o tytuł mistrzowski pozostały trzy drużyny: Łyski, Lambada Choroszcz i Izbiszcze. Ostatecznie po 21 punktów zgromadziły Łyski i Lambada - obie drużyny przegrały tylko po jednym spotkaniu (Łyski uległy Izbiszczom), a Lambada przegrała z Łyskami – i to właśnie ten bezpośredni mecz zadecydował, że Mistrzem Gminy w Futsalu została drużyna Łysek. O drugim miejscu zadecydował także bezpośredni pojedynek, przedostatni mecz turnieju w którym Lambada rozgromiła Izbiszcze i tym samym wywalczyła srebrne medale. Walka o 4 miejsce także była ciekawa. Identyczną ilość punktów zgromadziły LZS Choroszcz i Klepacze, w bezpośrednim meczu pomiędzy tymi drużynami padł remis, więc 4 miejsce przypadło dla LZSu Choroszcz, który miał więcej strzelonych bramek. Kolejne miejsca zajęły Żółtki (6), Zaczerlany (7), Rajkom (8) i Pańki (9). Całe podium było więc identyczne jak przed rokiem. Drużyna Łysek dołączyła więc do Lambady, Izbiszcz i LZSu Choroszcz i ma na koncie po 2 zwycięstwa w Turnieju Halowym LZS. W tegorocznej edycji turnieju nie było drużyny, która nie poniosła porażki, a jedyną ekipą której nie udało się wygrać był zespół Pańk. Najlepszy atak i obronę miał tryumfator – drużyna Łysek, która zdobyła 33 bramki, tracąc jedynie 3. Te 3 stracone bramki, najmniejsza ilość spośród wszystkich drużyn zadecydowały, że najlepszym bramkarzem został Robert Chłud z Łysek. Mimo największej ilości strzelonych bramek przez Łyski tytuł króla strzelców nie trafił do zawodnika tej drużyny. Najskuteczniejszy był Marcin Jaromiński z LZS'u Choroszcz, zdobywca 11 goli. Najlepszym zawodnikiem całego turnieju wybrano natomiast Rafała Lenczewskiego z Lambady Choroszcz. Puchary, medale i nagrody indywidualne wręczył najlepszym drużynom i zawodnikom Burmistrz Choroszczy Robert Wardziński.

Wyniki niedziela 8 lutego:

Izbiszcze – Zaczerlany 2-0 / Izbiszcze – Pańki 1-1 / Rajkom – Pańki 2-2 / Pańki – Zaczerlany 1-1 / Rajkom – Izbiszcze 4-2 / Zaczerlany – Rajkom 2-2 / Żółtki-LZS Choroszcz 4-7 / Klepacze – Łyski 0-1 / LZS Choroszcz – Klepacze 4-4 / Lambada – Żółtki 6-1 / Łyski – LZS Choroszcz 4-0,

Klepacze – Lambada 0-2 / Łyski – Żółtki 5-1 / LZS Choroszcz – Lambada 2-5 / Żółtki – Klepacze 0-4 / Lambada – Łyski 0-3

Wyniki niedziela 15 lutego:

Rajkom – Żółtki 0-2 / Zaczerlany – Łyski 0-4 / Rajkom – Klepacze 2-4 / Zaczerlany – Żółtki 6-4 / Zaczerlany – Lambada 1-4 / Zaczerlany – Klepacze 1-2 / Pańki – Żółki 1-2 / Izbiszcze – Klepacze 4-2 / Zaczerlany – LZS Choroszcz 0-4 / Izbiszcze – Żółtki 4-2 / Pańki – Klepacze 0-2 / Izbiszcze – Łyski 1-0 / Rajkom – LZS Choroszcz 3-5 / Pańki – Lambada 0-3 / Izbiszcze – LZS Choroszcz 2-1 / Pańki – Łyski 1-8 / Rajkom – Lambada 0-2 / Pańki – LZS Choroszcz 2-5 / Izbiszcze – Lambada 1-6 / Rajkom – Łyski 0-8

Wyniki anulowane: Barszczewo – Rajkom 0-4 / Zaczerlany – Barszczewo 5-2 / Barszczewo – Izbiszcze 1-6 / Barszczewo – Pańki 0-4

L.p.	Drużyna	Z	R	P	Bramki	Bilans	Punkty
1	Victoria Łyski	7	0	1	33-3	+30	21
2	Lambada Choroszcz	7	0	1	28-8	+20	21
3	Izbiszcze	5	1	2	17-16	+1	16
4	LZS Choroszcz	4	1	3	28-24	+4	13
5	KS Klepacze	4	1	3	18-14	+4	13
6	Narew Żółtki	2	0	6	16-33	-17	6
7	Zaczerlany	1	2	5	11-23	-12	5
8	Rajkom Choroszcz	1	2	5	13-27	-14	5
9	Piorun Pańki	0	3	5	8-24	-16	3

KS NAREW - OGŁOSZENIE

Zostań piłkarzem!

Miejsko-Gminny Klub Sportowy „Narew" Choroszcz zaprasza wszystkich chętnych urodzonych w latach 2005 – 2806 oraz 2002 - 2005 do grania w piłkę nożną na zajęcia treningowe, które odbywają się:

w poniedziałki od godz. 16.00 i wtorki od godz. 16.30

(w okresie zimowym hala Zespołu Szkół w Choroszczy ul. Powstania Styczniowego 26A, w okresie wiosenno-letnim obiekt ORLIK).

Zapisy na zajęciach u pana Jacka Sieńko.

KS „Narew" Choroszcz

BADMINTON

Mateusz Dubowski mistrzem Polski w badmintonie

Choroszczanin Mateusz Dubowski, reprezentujący barwy UKS Hubal Białystok w rozgrywanych od 29.01 do 01.02 w Sobótce 51. Indywidualnych Mistrzostwach Polski w Badmintonie wywalczył tytuł mistrzowski w grze singlowej. W drodze do złota Mateusz Dubowski pokonał kolejno: Adama Sowę (BKS Kolejarz Przemyślówka Częstochowa) 21-5, 21-15, Marcina Kalitkę (AZS AGH Kraków) 21-8, 21-9, Mateusza Danielaka (KKS Ruch Piotrków Trybunalski) 21-13, 21-17. W półfinale spotkał się z klubowym kolegą Michałem Rogalskim, którego pokonał 21-17, 21-13, a w finałowym pojedynku miał się zmierzyć z kolejnym zawodnikiem UKS Hubal Białystok Adrianem Dziółko, jednak z powodu choroby rywal oddał mecz walkowerem i tym samym Mateusz Dubowski mógł się cieszyć z tytułu Mistrza Polski. Gratulujemy! W Mistrzostwach wystąpił także drugi Choroszczanin, Piotr Wasiluk (LUKS Badminton Choroszcz), który w pierwszym meczu wygrał z Jakubem Mosorzewskim (UKS Kiko Zamość) 21-15, 21-5, niestety uległ w 1/16 finału w trzysetowym pojedynku Mateuszowi Poulakowskiemu (SKB Litpol-Malow Suwałki) 16-21, 21-17, 18-21. **(wj)**

FUTSAL

WOŚP

11 stycznia 2015 roku w całej Polsce po raz 23 zagrała Wielka Orkiestra Świątecznej Pomocy. Także w Choroszczy 21 wolontariuszy (głównie młodzież z Zespołu Szkół w Choroszczy) kwestowało na ulicach naszego miasteczka. Oprócz ulicznej kwesty, w ramach WOŚP, w hali Zespołu Szkół odbył się turniej piłkarski. W tegorocznym turnieju udział wzięło 28 drużyn nie tylko z terenu gminy Choroszcz lecz także z Białegostoku oraz Krynic. Jednym z ciekawszych składów mogła poszczycić się ekipa Boxing Team złożona z białostockich bokserów z Dariuszem Snarskim, Aleksym Kuziemskim i Robertem Świerzbińskim w składzie. Grali także byli piłkarze Jagiellonia Białystok: Samuel Tomar, Janusz Szugzda i Wiesław Romaniuk. W pierwszej fazie drużyny walczyły w ośmiu grupach eliminacyjnych, następnie od drugiej rundy awansowane drużyny grały systemem pucharowym. Turniejowe szranki po emocjującym finale wygrała drużyna Opmar z Łysek pokonując rzutami karnymi triumfatora dwóch poprzednich edycji turnieju drużynę Sixty Six. Najlepszym strzelcem został z 5 bramkami Kamil Kucharski z Opmaru, najlepszym bramkarzem został Robert Chłud (także Opmar), a najlepszym zawodnikiem turnieju wybrano Ariela Gęgotka z Sixty Six. Podczas turnieju licytowano m.in. piłkę nożną z autografem Tomasza Frankowskiego, oraz rękawicę bokserską z autografami bokserów reprezentujących drużynę Boxing Team. Ogólnie podczas finału w Choroszczy zebrano 5870,96zł, 0,6 $, 0,04€, 20 koron szwedzkich oraz kupon Multi Multi (niestety pusty). Sztab WOŚP w Choroszczy składa serdeczne podziękowania wszystkim ludziom dobrej woli którzy przyczynili się do tegorocznej kwesty.

(aka)

TENIS STOŁOWY

Zbigniew Dziejma mistrzem gminy w tenisie stołowym

W niedzielę 25 stycznia na sali gimnastycznej Szkoły Podstawowej w Choroszczy odbyły się Mistrzostwa Gminy w tenisie stołowym. Na starcie stanęło 35 uczestników (w tym dwie panie). Na początku dokonano losowania "drabinki turniejowej" i przystąpiono do meczów eliminacyjnych.

Turniej rozpoczął się o godzinie 12, a finał rozegrano o godzinie 17 - w tym czasie rozegrano 69 pojedynków. Odbyło się wiele emocjonujących pojedynków, ale do grona najlepszej "szóstki" turnieju awansowali: reprezentanci Choroszczy Patryk Kisielew i Piotr Markowski, reprezentanci Izbiszcz Zbigniew Dziejma i Tomasz Kociakowski a także Mateusz Zagórski ze Śliwna i Grzegorz Łukasiewicz z Klepacz. Na początek w meczach o prawo gry w półfinale spotkali

się Mateusz Zagórski i Tomasz Kociakowski - górą był bardziej doświadczony Tomasz Kociakowski, który pokonał młodszego rywala 3-0, a także Patryk Kisielew i Piotr Markowski, gdzie zwyciężył ten drugi 3-1. W półfinale, w pojedynku "weteranów" Zbigniew Dziejma pokonał 3-0 Tomasza Kociakowskiego, w drugim natomiast Piotr Markowski wygrał z Grzegorzem Łukasiewiczem 3-1. W wielkim finale zagrali więc Zbigniew Dziejma z Piotrem Markowskim. Zwyciężył w stosunku 3 do 1 ten pierwszy i tym samym został Mistrzem Gminy w Tenisie Stołowym. Po zakończeniu meczu finałowego nastąpiła dekoracja. Na początek wyróżniono Mateusza Cholewskiego, który najdalej zaszedł w turniejowej drabince spośród uczniów Szkoły Podstawowej, a także Agnieszkę Garbowską - najlepszą wśród pań. Następnie medale za 3 miejsca odebrali Grzegorz Łukasiewicz i Tomasz Kociakowski. Srebrny medal i statuetkę otrzymał Piotr Markowski, a na koniec Zbigniew Dziejma, który salę gimnastyczną opuszczał niesiony na ramionach kibiców.

Najlepsza "dwunastka" turnieju: 1. Zbigniew Dziejma, 2. Piotr Markowski, 3. Grzegorz Łukasiewicz i Tomasz Kociakowski, 5. Mateusz Zagórski, 6. Patryk Kisielew, 7. Rafał Lenczewski, 8. Damian Garbowski, 9-12: Dawid Żmójdzin, Jacek Dąbrowski, Wiesław Roszkowski, Jakub Kociakowski. **(wj)**

WSPARCIE SPORTOWCÓW

Trzy Choroszczańskie kluby sportowe: Lambada Choroszcz, LUKS Badminton Choroszcz i Narew Choroszcz we współpracy z Fundacją Studencką Młodzi-Młodym biorą udział w akcji zbiórki środków z 1% podatku. Aby przekazać swój 1% podatku na któryś z wyżej wymienionych klubów należy w zeznaniu podatkowymw odpowiedniej rubryce wpisać: **KRS 0000270261** i cel szczegółowy odpowiadający danemu klubowi:

Lambada Choroszcz:
KRS 0000270261, Cel szczegółowy: LAMBADA CHOROSZCZ 3342

LUKS Badminton Choroszcz:
KRS 0000270261, Cel szczegółowy: LUKS BADMINTON CHOROSZCZ 3339

Narew Choroszcz:
KRS 0000270261 Cel szczegółowy: MGKS NAREW CHOROSZCZ 3338

KRS 0000270261 Cel szczegółowy: LAMBADA CHOROSZCZ 3342

KRS 0000270261 Cel szczegółowy: LUKS BADMINTON CHOROSZCZ 3339

KRS 0000270261 Cel szczegółowy: MGKS NAREW CHOROSZCZ 3338

KOBA - Internet z prędkością światła

W sieci oglądamy filmy, pobieramy pliki, przeglądamy wiele stron jednocześnie. Chcemy mieć wszystko szybko i w znakomitej jakości, dlatego oczekujemy, że nasz Internet będzie tak szybki i wygodny w użyciu jak to tylko możliwe. Wkrótce pojawią się na porządku dziennym również usługi, które będą wymagać maksymalnej niezawodności, bo od niej będzie zależeć bezpieczeństwo naszego domu czy naszych dzieci, dlatego warto mieć dostęp do sieci światłowodowej. Taka właśnie sieć powstaje w ramach projektu pod nazwą "Budowa sieci szerokopasmowego dostępu do Internetu nowej generacji przez firmę KOBA w województwie podlaskim w gminie Choroszcz".

Światłowód, czyli kabel, w którym płynie światło zamiast prądu elektrycznego

Światłowody to najnowsza technologia dostarczania Internetu do naszych domów. Zbudowane z cieniutkiego szklanego włókna, niewiele grubszego niż ludzki włos, na pozór przypominają zwykły przewód elektryczny, ale gdybyśmy mogli zobaczyć go przeciętego w pół, naszym oczom ukazałby się świetlisty punkcik. To właśnie światło zamiast prądu jest nośnikiem informacji w światłowodach. Światłowody wykorzystywane w telekomunikacji mają praktycznie nieograniczone możliwości transmisji danych, dlatego długo jeszcze będą najlepszym rozwiązaniem niedoścignionym przez klasyczne rozwiązania oparte na elektrycznych przewodach czy radiowym przekazie, szczególnie jeżeli chodzi o przepustowość łącza i jego bezawaryjność. Czym jest przepustowość? To ona określa jak szybko możemy pobierać informacje z sieci i jak szybko możemy je wysyłać. Sieci światłowodowe nie zawierają miedzi, nie są w związku z tym atrakcyjne dla „kolekcjonerów", gdyż nie można tych kabli sprzedać na skupach metali kolorowych. Nie są też podatne na wyładowania atmosferyczne, ponieważ światło przekazywane jest przez szklane włókno, której jest izolatorem. Nie dochodzi do uszkodzeń domowych.

PON - Pasywne Sieci Optyczne - światło „bez zasilania"

Pasywne sieci optyczne, choć brzmi skomplikowanie, to zupełnie prosta technologia. Jedyne miejsce w którym teoretycznie potrzebny jest prąd do ich działania, to firma Twojego operatora, od którego zamawiasz Internet, telewizję bądź telefon. W dzisiejszych czasach wszystkie szanujące się firmy telekomunikacyjne mają własne zasilanie, co oznacza że w przypadku awarii elektrowni są w stanie świadczyć swoje usługi nadal. Co to daje Tobie jako zwykłemu użytkownikowi Internetu? Jeżeli masz stacjonarny komputer bez własnego zasilania, to raczej nie połączysz się z Internetem, ale jeżeli korzystasz z laptopa i nadal masz naładowaną baterię, to mając dostęp do światłowodowych sieci możesz korzystać z Internetu nawet jeżeli w całym mieście nie ma prądu. Nadal możesz korzystać z pełnych możliwości swojego łącza. To trochę jak bezprzewodowy Internet od operatora telefonii komórkowej podłączony do laptopa, tylko że jakoś usługi o niebo lepsza, zwłaszcza jeżeli chodzi o szybkość przesyłu danych.

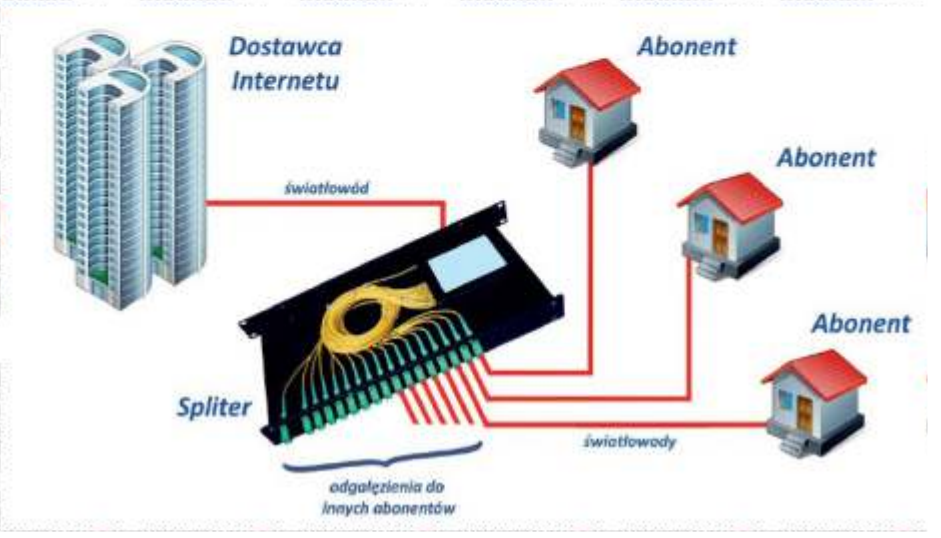

Schemat typowej sieci Punkt-wielopunkt," z której często korzysta się przy budowie sieci światłowodowych. Na tej zasadzie budowana będzie sieć w Czarnej Białostockiej. Sygnał wysyłany jest od dostawcy Internetu przez włókno światłowodowe, dociera do splitera, gdzie zostaje podzielony na kilka sygnałów, z których każdy wędruje osobnym światłowodem do abonentów. Spliter to urządzenie, które dzieli światło z jednego światłowodu i wysyła je do kliku innych. Ponieważ jest urządzeniem, które nie wymaga żadnego zasilania, dlatego sieć nazywana jest pasywną, i dlatego jest niezależna od zewnętrznych źródeł energii.

artykuł sponsorowany

Dlaczego jest tak szybko i dlaczego inne technologie nie nadążają za światłem?

Chciałoby się rzec: „Bo nic nie jest szybsze od światła", ale nie w tym tkwi tajemnica światłowodów. Technologia ta jest obecnie najlepiej rozwiniętą w telekomunikacji. Nazywamy ją FTTH (z and. Fiber To The Home, czyli Światłowód Do Domu). Światłowody mają żywotność rzędu kilkudziesięciu lat i nie mają ograniczeń w przepustowości, co znaczy że będą nam służyć co najmniej do połowy stulecia. Ponieważ ich możliwości przesyłu zależą jedynie od urządzeń nadawczych na początku i odbiorczych na końcu sieci, wystarczy zmienić te urządzenia, by osiągnąć jeszcze większą prędkość Internetu.

Już dzisiaj można świadczyć w tej technologii spokojnie usługę dostępu o prędkości do 100 Gb/s. Co to oznacza?Na przykład film z wakacji, który chce nam przesłać kolega, a który zajmuje całą płytę CD (700MB) odbierzemy w ciągu kilkudziesięciu sekund (oczywiście, jeżeli kolega posiada łącze, które pozwoli mu na wysyłanie z wystarczającą prędkością). Zwykle do indywidualnego użytku operatorzy proponują nam łącza niesymetryczne, w których prędkość wysyłania jest mniejsza niż prędkość pobierania danych. Szybsze łącza symetryczne (takie gdzie prędkość wysyłu i odbioru danych jest taka sama) są oferowane przeważnie firmom – cena takich łącz jest wyższa, ale komfort użytkowania większy. Czy mogą się one przydać nam w domu? Tak, jeżeli często i dużo wysyłamy, na przykład kiedy jesteśmy zawodowymi grafikami bądź realizatorami filmowymi, których prace zajmują ogromne ilości miejsca na dyskach twardych i wysyłka klasycznym wolnym łączem zajęłaby całe godziny. Na co dzień jednak niesymetryczne łączą wystarczają w pełni każdemu zwykłemu użytkownikowi Internetu.

Biuro Obsługi Klienta
ul. Piastowska 11a
Białystok

www.koba.pl
tel. 85 333 33 33
bok@koba.pl